ԳԵՈՔԱՐՏ ՍՊԸ
Ք. ՎԱՆԱՁՈՐ
ՆԱԼԲԱՆԴՅԱՆ Փ 5/3-2

ООО ГЕОКАРТ
Г. ВАНАДЗОР
УЛ. НАЛБАНДЯН 5/3-2

ԼԻՑԵՆԶԻԱ ЛИЦЕНЗИЯ
ՔՊԼ N001672

ՀՀ ԼՄՎՀ ԳՀԱՇՁԲ-25/16-2

Ն Ա Խ Ա Գ Ի Ծ
П Р О Е К Т

Լոռու մարզի Վանաձոր համայնքի Հրաչյա Ներսիսյան փողոցի 1-ին նրբանցքի հիմնանորոգման նախագիծ

ԳԵՈՔԱՐՏ
ՍՊԸ

ԱՇԽԱՏԱՆՔԱՅԻՆ ՆԱԽԱԳԻԾ

ԼԻՑԵՆԶԻԱ ՔՊԼ N001672

ՀՀ ԼՄՎՀ ԳՀԱՇՁԲ-25/16-2

Լոռու մարզի Վանաձոր համայնքի Հրաչյա Ներսիսյան փողոցի 1-ին նրբանցքի հիմնանորոգման նախագիծ

ՏՆՕՐԵՆ՝ Ա. ԹՈՎՄԱՍՅԱՆ

ՆԳՃ՝ Ա. ՀՈՎՀԱՆՆԻՍՅԱՆ

ՀԱՄԱՅՆՔԻ ՂԵԿԱՎԱՐԻ ՊԱՇՏՈՆԱԿԱՏԱՐ՝ Ա. ՓԵԼԵՇՅԱՆ

ՃԱՐՏ.ԲԱԺՆԻ ՊԵՏԻ ՊԱՇՏՈՆԱԿԱՏԱՐ՝ Ա. ԱԼԱՎԵՐԴՅԱՆ

ՎԱՆԱՁՈՐ 2025

ՀԱՅԱՍՏԱՆԻ ՀԱՆՐԱՊԵՏՈՒԹՅԱՆ ՔԱՂԱՔԱՇԻՆՈՒԹՅԱՆ ԿՈՄԻՏԵ

ԼԻՑԵՆԶԻԱ

ՔՊԼ-001672, 2-րդ դաս

(սերիան, համարը, դասը)

ՔԱՂԱՔԱՇԻՆԱԿԱՆ ՓԱՍՏԱԹՂԹԵՐԻ ԿԱԶՄՈՒՄ՝ ԲԱՑԱՌՈՒԹՅԱՄԲ ԿՈՆՍՏՐՈՒԿՏՈՐԱԿԱՆ ԵՎ ՃԱՐՏԱՐԱՊԵՏԱԿԱՆ ՄԱՍԵՐԻ

(քաղաքաշինության բնագավառում գործունեության տեսակը)

ՏՐՎԱԾ Է

2024-10-30, «ԳԵՈՔԱՐՏ» ՍՊԸ

(լիցենզիան տալու տարեթիվը, ամիսը, օրը, քաղաքաշինության գործունեության սուբյեկտի անվանումը,

ՀՀ, ԼՈՌԻ, ՎԱՆԱՁՈՐ, ՎԱՆԱՁՈՐ, ՆԱԼԲԱՆԴՅԱՆ Փ., 5/3-2

գտնվելու վայրը՝ այդ թվում, անհատ ձեռնակատիրոջ դեպքում՝ անունը, ազգանունը և բնակության վայրը)

Գործողության ժամկետը՝ 30.10.2029թ.

(օրը, ամիսը, տարեթիվը)

ՀՍԿԻՉ ՀԱՄԱՐ՝ **UG63-8A51-585D-F377**

Սույն փաստաթուղթը տրված է բացառապես էլեկտրոնային եղանակով: Փաստաթղթի վավերականության ստուգումն ու էլեկտրոնային բնօրինակի ներբեռնումը հնարավոր է իրականացնել https://verify.e-gov.am Հայաստանի Հանրապետության պաշտոնական փաստաթղթերի վավերականության ստուգման միասնական համակարգի կայքում մուտքագրելով հսկիչ համարը կամ սքանավորելով արագ արձագանքման ծածկագիրը (QR Code):

ՀԱՅԱՍՏԱՆԻ ՀԱՆՐԱՊԵՏՈՒԹՅԱՆ ՔԱՂԱՔԱՇԻՆՈՒԹՅԱՆ ԿՈՄԻՏԵ

ԼԻՑԵՆԶԻԱՅԻ ՆԵՐԴԻՐ

ՔՊՆ-001672-09

(ներդիրի սերիան, համարը)

«ԳԵՈՔԱՐՏ» ՍՊԸ

(լիցենզավորված քաղաքաշինության գործունեության սուբյեկտի անվանումը)

ՏՐԱՆՍՊՈՐՏԱՅԻՆ ՈՒՂԻՆԵՐ (ԱՎՏՈՄՈԲԻԼԱՅԻՆ ՃԱՆԱՊԱՐՀՆԵՐ, ԵՐԿԱԹՈՒՂԱՅԻՆ ԳԾԵՐ ԵՎ ՕԴԱՆԱՎԱԿԱՅԱՆՆԵՐ, ԱՐՀԵՍՏԱԿԱՆ ԿԱՌՈՒՑՎԱԾՔՆԵՐ՝ ԿԱՄՈՒՐՋՆԵՐ, ԹՈՒՆԵԼՆԵՐ, ՈՒՂԵԱՆՑՆԵՐ, ԷՍՏԱԿԱԴԱՆԵՐ, ՀԵՆԱՊԱՏԵՐ ԵՎ ԱՅԼՆ)

(քաղաքաշինության բնագավառում գործունեության ենթատեսակը)

30.10.2024թ.

(ներդիրը տալու օրը, ամիսը, տարեթիվը)

Գործողության ժամկետը՝ 30.10.2029թ.

(օրը, ամիսը, տարեթիվը)

Ներդիրը վավերական է լիցենզիայի առկայության դեպքում

ՀՍԿԻՉ ՀԱՄԱՐ՝ **UG9C-9388-81F7-F7C3**

Սույն փաստաթուղթը տրված է բացառապես էլեկտրոնային եղանակով: Փաստաթղթի վավերականության ստուգումն ու էլեկտրոնային բնօրինակի ներբեռնումը հնարավոր է իրականացնել https://verify.e-gov.am Հայաստանի Հանրապետության պաշտոնական փաստաթղթերի վավերականության ստուգման միասնական համակարգի կայքում մուտքագրելով հսկիչ համարը կամ սքանավորելով արագ արձագանքման ծածկագիրը (QR Code):

Պատասխանատու մասնագետի/ների անձնագրային տվյալներ	հավաստագրի սերիա	հավաստագրի համար	ստանալու օր, ամիս, տարեթիվ
ԱՐՄԵՆ ՀՈՎՀԱՆՆԻՍՅԱՆ	Հ	002095	2024-09-14

ՀՍԿԻՉ ՀԱՄԱՐ՝ UG9C-9388-81F7-F7C3
Սույն փաստաթուղթը տրված է բացառապես էլեկտրոնային եղանակով: Փաստաթղթի վավերականության ստուգումն ու էլեկտրոնային բնօրինակի ներբեռնումը հնարավոր է իրականացնել https://verify.e-gov.am Հայաստանի Հանրապետության պաշտոնական փաստաթղթերի վավերականության ստուգման միասնական համակարգի կայքում մուտքագրելով հսկիչ համարը կամ սքանավորելով արագ արձագանքման ծածկագիրը (QR Code):

<<ՀԱՅՐ ԵՎ ՈՐԴԻ ՏԻՏԻՋՅԱՆՆԵՐ>> ՄՊԸ

ԻՆԺԵՆԵՐԱԵՐԿՐԱԲԱՆԱԿԱՆ ՈՒՍՈՒՄՆԱՍԻՐՈՒԹՅՈՒՆՆԵՐԻ

ՀԱՇՎԵՏՎՈՒԹՅՈՒՆ

ԼՈՌՈՒ ՄԱՐԶԻ ՎԱՆԱՁՈՐ ՀԱՄԱՅՆՔԻ ՀՐԱՉՅԱ ՆԵՐՍԻՍՅԱՆ ՓՈՂՈՑԻ 1-ԻՆ ՆՐԲԱՆՑՔԻ ՀԻՄՆԱՆՈՐՈԳՈՒՄ

Լիցենզիա ՔՊԼ 000804, 1-ին դաս

Տնօրեն՝ Հ. Տիտիզյան

Երևան 2025թ

Բացատրական մաս

Համաձայն «ԳԵՈՔԱՐՏ ՍՊԸ»- ի հետ կնքված պայմանագրի 2025 թվականի մարտ ամսին կատարվել են ինժեներա-երկրաբանական ուսումնասիրություններ ՀՀ Լոռու մարզի Վանաձոր համայնքի Հրաչյա Ներսիսյան փողոցի 1-ին նրբանցքի հիմնանորոգման համար: Աշխատանքների իրականացման նպատակն է համաձայն Հայաստանի Հանրապետության նորմատիվա-տեխնիկական փաստաթղթերի ՀՀ Լոռու մարզի Վանաձոր համայնքի Հրաչյա Ներսիսյան փողոցի 1-ին նրբանցքի հիմնանորոգման համար անհրաժեշտ երկրաբանական տվյալների հավաքագրումը և համապատասխան հաշվետվության կազմումը: Վերը շարադրված խնդիրը լիարժեք լուծելու նպատակով իրականացվել են հետևյալ աշխատանքները․ ուսումնասիրվել է տվյալ տարածքի երկրաբանական կառուցվածքը առկա մերկացումների տվյալների, տեղազննության, ակնադիտարկման եղանակով, ինչպես նաև հարակից տարածքներում մեր կողմից կատարված ինժեներաերկրաբանական հետազոտումների տվյալների համադրմամբ և վերլուծությամբ:

1.ԸՆԴՀԱՆՈՒՐ ՏԵՂԵԿՈՒԹՅՈՒՆՆԵՐ

Համառոտ ֆիզիկա-աշխարհագրական պայմանները

Գեոմորֆոլոգիական տեսակետից Հետազոտվող տարածքը գտնվում Լոռու մարզում՝ Հայաստանի հյուսիս-արևելյան շրջանում: Աշխարհագրական դիրքի առումով տեղակայված է Փամբակի և Բազումի լեռնաշղթաների միջև ընկած նեղ ու երկարավուն գոգավորությունում՝ Փամբակ և Տանձուտ գետերի միախառնման վայրում, ծովի մակերևույթից բարձր է ավելի քան 1353 մետր: Երևանից գտնվում է 128 կմ հյուսիս, իսկ Գյումրիից՝ 64 կմ արևելք:

Կլիմա Ուսումնասիրվող տարածաշրջանի կլիմայական պայմանները բնութագրելիս վկայակոչել ենք ՀՀ քաղաքաշինության նախարարության ՀՀՇՆ 22.01.24 «Շինարարական կլիմայաբանություն» նորմատիվային փաստաթուղթը և քանի որ ուսումնասիրվող տարածքը գտնվում է Վանաձոր համայնքում, ուստի բերում ենք նրա համապատասխան կլիմայական ցուցանիշները:Ուսումնասիրվող տարածքը գտնվում է բարեխառն լեռնային կլիմայական գոտում: Բնորոշ է տևական, ցուրտ ձմեռներ, համեմատաբար տաք ամառներ: Բացակայում են «զգալի սառնամանիքներով» և «սառնամանիքներով» եղանակները:

- Տարեկան միջին ջերմաստիճանը 7.8 °C
- Օդի բացարձակ առավելագույն ջերմաստիճանը 36°C
- Օդի բացարձակ նվազագույն ջերմաստիճանը -30°C
- Օդի միջին տարեկան հարաբերական խոնավությունը 73%

- Օդի հարաբերական խոնավությունը ամենացուրտ ամսվա 59%
- Օդի հարաբերական խոնավությունը ամենաշոգ ամսվա 56%
- Տարեկան մթնոլորտային տեղումների քանակը հասնում է 550-650մմ:
- Քամու միջին տարեկան արագությունը 2.2մ/վ
- Գրունտի սառչման առավելագույն խորությունը 74սմ է:

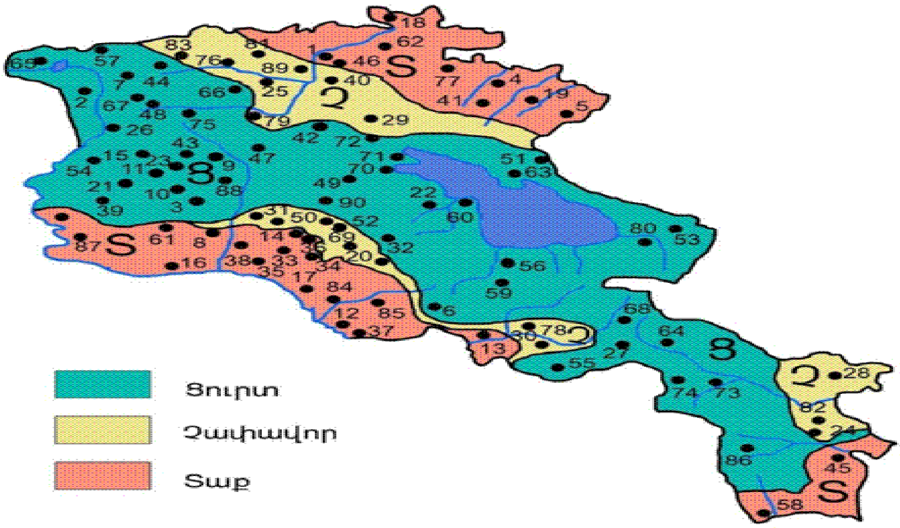

Նկ. 3 Կլիմայական շրջանացման սխեմատիկ քարտեզ

Ուսումնասիրության տարածքում տարածված ամենահին բնահող-ապարները ատորին չորրորդականի և պալեոգենի հասակի լճային, լճա-ալյուվիալ և հրաբխային գոյացումներն են: Դրանք ներկայացված են մանրախճային նստվածքների տեսքով:

Ուսումնասիրվող տարածքի ինժեներա-երկրաբանական պայմանների, մասամբ լանջային-գրավիտացիոն պրոցեսների զարգացման վրա ազդող կարևոր գործոններից են հանդիսանում ստորգետնյա ջրերը, որոնց ձևավորումն ու բնույթը, իրենց հերթին ուղղակիորեն կախված է տարածքի ֆիզիկա-աշխարհագրական պայմաններից և երկրաբանա-լիթոլոգիական առանձնահատկություններից: Ուսումնասիրվող տարածքը հանդիսանում է լավ ջրաթափանց և ջրանցիկ գոտի: Ստորերկրյա ջրերի ձևավորումը կատարվում է մթնոլորտային տեղումների ներծծմամբ, իսկ կուտակումը՝ լավատակ հնահուներում: Ըստ հորատված հորատանցքերի մինչև 6.0մ խորությամբ ստորգետնյա ջրեր չեն բացահայտվելր գտնվում են ավելի խորը հորիզոններում: Ստորերկրյա ջրերը բեռնաթափվում են Փամբակ գետը:

Ֆիզիկա-երկրաբանական երևույթներ ինչպիսիք են կարստը, սողանքը, քարաթափությունը, փլուզումը չեն նկատվել:

Շրջանի սեյսմիկ պայմանները

Ըստ սեյսմիկ հատկության՝ ՀՀՇՆ 20.04.2020թ.-ի, տեղազննվող շրջանը գտնվում է III սեյսմիկ գոտում՝ գրունտների Amax= 0.5g արագացմամ ։

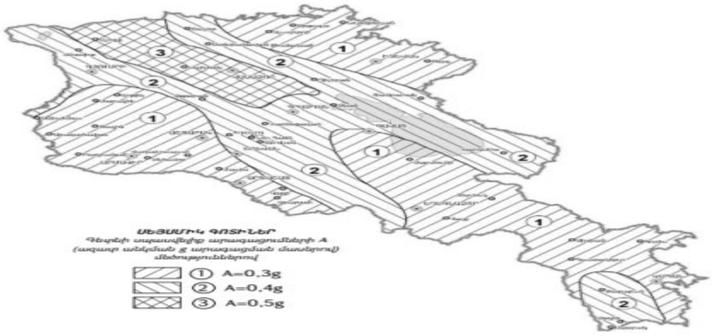

2. Տարածքի երկրաբանական կառուցվածքը

Տարածքի երկրաբանական կտրվածքը ուսումնասիրվել է ակնադիտական եղանակով: Ուսումնասիրվող տարածքում առանձնացվել է գրունտների երկու շերտ: Ստորև բերվում է այդ շերտերի լիթոլոգիական նկարագրությունները և նրանց ֆիզիկա-մեխանիկական հատկությունները:

Շերտ-1

Սալիկապատ հատված, ասֆալտային շերտ 4-5սմ:

Շերտ 2

Տարբեր ապարների մանրախճային նստվածքներ ավազակավի լցոնումով 15-20% մանրաբեկորների պարունակությամբ: Լցոնումը բաց շագանակագույն է, թույլ խոնավ և պինդ թանձրության: Դրանք ժամանակակից դելյուվիալ-պրոլյուվիալ առաջացումներ են: Գրունտը ըստ շահագործման դժվարության՝ համաձայն (13) IV կարգ:

Տեսակարար կշիռը 2.60-2.62գ/սմ^2
Ծավալային կշիռը 1.80-1.85գ/սմ^2
Ներքին շփման անկյուն 25-27.0
Կապակցվածությունը- 0.03 կգ/սմ^2
Դեֆորմացիայի մոդուլը 32 ՄՊա
Թույլատրելի լարումը մինչեւ 3.5 կգ/սմ^2

0.0-0.20մ Սալիկապատ հատված, ասֆալտային շերտ 4-5սմ:

0.20-3.5մ Տարբեր ապարների մանրախճային նստվածքներ ավազակավի լցոնումով 25-30% մանրաբեկորների պարունակությամբ: Լցոնումը բաց շագանակագույն է, թույլ խոնավ և պինդ թանձրության: Դրանք ժամանակակից դելյուվիալ-պրոլյուվիալ առաջացումներ են: Գրունտը ըստ շահագործման դժվարության՝ համաձայն (13) IV կարգ:

ՀՀ Լոռու մարզի Վանաձոր համայնքի Բանակի փողոցի տարածքի ինժիներաերկրաբանական ուսումնասիրությունների հաշվետվության եզրակցություն:

Կատարված հետազոտությունների և դրանց արդյունքների վերլուծությունը բերել են հետևյալ եզրակացության.

- Ուսումնասիրվող տարածքում երկրաբանական կառուցվածքը ներկայացված է գրունտների 2 շերտերով:
- Տեղամասում ստորերկրյա ջրեր ըստ ֆոնդային տվյալների գտնվում են 7մ-ից խորը հատվածներում:
- Ուսումնասիրվող տեղամասում նախագծվող շինություն կառուցելու համար, , որպես հիմնատակ առաջարկվում է
    - շերտ 2-ը / Տարբեր ապարների մանրախճային նստվածքներ ավազակավի լցոնումով /, որոնք ըստ սեյսմիկ հատկության (ՀՀՇՆ 20.04.2020թ-ի) 2-րդ կարգ են:
        - ✓ Դիմադրությունը R= 3.0-3.5կգ/ud^2
- Համաձայն 20.04-2020 «Երկրաշարժադիմացկունության շինարարության նախագծման նորմեր»-ի ՀՀ տարածքի սեյսմիկ գոտիավորման քարտեզի ուսումնասիրվող տարածքը գտնվում է 3-րդ սեյսմիկ գոտում, արագացման առավելագույն մեծությունը՝ Amax=0, 5g:
- Գրունտի սառչման առավելագույն խորությունը, համաձայն ՀՀՇՆ 22.01.2024 նորմերի, ուսումնասիրվող տարածքում կազմում է 74 սանտիմետր:
- Ֆիզիկաերկրաբանական վտանգավոր երևույթները ինչպիսիք են կարստը, սողանքը, քարաթափությունը, փլուզումը և այլն՝ տվյալ տարածքում բացակայում են
- Ինժեներաերկրաբանական պայմանները բարենպաստ են շինարարական աշխատանքներ իրականացնելու համար:

Երկրաբան՝ **Հ. Տիտիզյան**

Օ Գ Տ Ա Գ Ո Ր Ծ Վ Ա Ծ   Գ Ր Ա Կ Ա Ն Ո Ւ Թ Յ Ա Ն   Ց Ա Ն Կ

1.ՀՀՇՆ 22.01.24 «Շինարարական կլիմայաբանություն

2. ՀՀ կառավարության որոշում N 1530-Ն առ 04.09.2003 թ. Ինժեներաերկրաբանական

հետազննությունների նյութերի փորձաքննության Կարգը

3. ԳՕՍՏ 32868-2014 Ավտոմոբիլային ճանապարհներ ընդհանուր կիրառության. Ինժեներա-երկրաբանական հետազոտությունների իրականացման պահանջներ

4. ՇՆՁ I 2-10-2002 Ինժեներաերկրաբանական հետազննություններ շինարարության համար

5. ՀՀՇՆ 32-01-2022 «Ավտոմոբիլային ճանապարհներ» Հայաստանի Հանրապետության շինարարական նորմեր

6.ԳՕՍՏ 58325-2018 (Հողեր. Դաշտի նկարագրություն(հետազոտության) ,

7. ԳՕՍՏ 5180-2015 Բնահողեր. Ֆիզիկական բնութագրերի լաբորատոր որոշման մեթոդներ.

8. ԳՕՍՏ 25100-2020 Բնահողեր. Դասակարգում.

ՀԱՅԱՍՏԱՆԻ ՀԱՆՐԱՊԵՏՈՒԹՅԱՆ ՔԱՂԱՔԱՇԻՆՈՒԹՅԱՆ ԿՈՄԻՏԵ

ԼԻՑԵՆԶԻԱՅԻ ՆԵՐԴԻՐ

ՔՊՆ-000804-11

(ներդիրի սերիան, համարը)

«ՀԱՅՐ ԵՎ ՈՐԴԻ ՏԻՏԻԶՅԱՆՆԵՐ» ՍՊԸ

(լիցենզավորված քաղաքաշինության գործունեության սուբյեկտի անվանումը)

ԻՆԺԵՆԵՐԱԵՐԿՐԱԲԱՆԱԿԱՆ ՀԵՏԱԽՈՒԶՈՒՄ

(քաղաքաշինության բնագավառում գործունեության ենթատեսակը)

15.12.2024թ.

(ներդիրը տալու օրը, ամիսը, տարեթիվը)

Գործողության ժամկետը՝ 13.09.2029թ.

(օրը, ամիսը, տարեթիվը)

Ներդիրը վավերական է լիցենզիայի առկայության դեպքում

ՀՍԿԻՉ ՀԱՄԱՐ՝ **UG42-E24B-65E5-F9FD**
Սույն փաստաթուղթը տրված է բացառապես էլեկտրոնային եղանակով: Փաստաթղթի վավերականության ստուգումն ու էլեկտրոնային բնօրինակի ներբեռնումը հնարավոր է իրականացնել https://verify.e-gov.am Հայաստանի Հանրապետության պաշտոնական փաստաթղթերի վավերականության ստուգման միասնական համակարգի կայքում մուտքագրելով հսկիչ համարը կամ սքանավորելով արագ արձագանքման ծածկագիրը (QR Code):

Պատասխանատու մասնագետի/ների անձնագրային տվյալներ	հավաստագրի սերիա	հավաստագրի համար	ստանալու օր, ամիս, տարեթիվ
ՍԱՄՎԵԼ ՋԵՅՐԱՆՅԱՆ	Հ	000921	2024-08-01
ՀՈՎԻԿ ՏԻՏԻԶՅԱՆ	Հ	003190	2024-11-18

ՀՍԿԻՉ ՀԱՄԱՐ՝ **UG42-E24B-65E5-F9FD**
Սույն փաստաթուղթը տրված է բացառապես էլեկտրոնային եղանակով: Փաստաթղթի վավերականության ստուգումն ու էլեկտրոնային բնօրինակի ներբեռնումը հնարավոր է իրականացնել https://verify.e-gov.am Հայաստանի Հանրապետության պաշտոնական փաստաթղթերի վավերականության ստուգման միասնական համակարգի կայքում մուտքագրելով հսկիչ համարը կամ սքանավորելով արագ արձագանքման ծածկագիրը (QR Code):

ՀԱՅԱՍՏԱՆԻ ՀԱՆՐԱՊԵՏՈՒԹՅՈՒՆ
ԼՈՌՈՒ ՄԱՐԶ
ՎԱՆԱՁՈՐ ՀԱՄԱՅՆՔԻ ՂԵԿԱՎԱՐ

Հայաստանի Հանրապետության Լոռու մարզի Վանաձոր համայնք
✉ 2001, ք.Վանաձոր, Տիգրան Մեծի 22, Հեռ. 060 650162, 060 650040, 0322 22648, vanadzor.lori@mta.gov.am, info@vanadzor.am

N 01/1900 11 մարտ 2025թ.

«ԳԵՈՔԱՐՏ» ՍՊԸ
ՏՆՕՐԵՆ ԱՐԾՐՈՒՆ ԹՈՎՄԱՍՅԱՆԻՆ

Տ Ե Ղ Ե Կ Ա Ն Ք

Տրվում է այն մասին, որ ՀՀ Լոռու մարզ, Վանաձոր համայնք, քաղաք Վանաձոր Հրաչյա Ներսիսյան փողոցի 1-ին նրբանցքի հիմնանորոգման նախագծանախահաշվային փաստաթղթերում անհրաժեշտ է շինարարական աղբի լցակույտի տեղափոխման հեռավորությունը սահմանել մինչև 13 կմ:

Տրվում է ներկայացնելու «Գեոքարտ ՍՊԸ» - ին:

ՀԱՄԱՅՆՔԻ ՂԵԿԱՎԱՐԻ
ՊԱՇՏՈՆԱԿԱՏԱՐ՝ Ա.ՓԵԼԵՇՅԱՆ

Կատ. Գլխավոր մասնագետ՝ Արուս Ստեփանյան

Լոռու մարզի Վանաձոր համայնքի Հրաչյա Ներսիսյան փողոցի 1-ին նրբանցքի հիմնանորոգման նախագիծ

ԲՈՎԱՆԴԱԿՈՒԹՅՈՒՆ

Քարտեզ
Բովանդակություն
Լիցենզիա
Բացատրագիր
Տեխնիկական

ԱՄՓՈՓԱԳՐԵՐ

1. Երթևեկելի մասի վերականգնման ամփոփագիր - Ամփոփագիր 1
2. Հողային աշխատանքների ամփոփագիր - Ամփոփագիր 2
3. Իջատեղերի ամփոփագիր - Ամփոփագիր 3
4. Մայթերի ամփոփագիր – Ամփոփագիր 4
5. Հավաքովի ե/բ (50X60սմ) վաքերի ամփոփագիր- Ամփոփագիր 5
6. Համահավաք ամփոփագիր - Ամփոփագիր 6

ԳԾԱԳՐԵՐ

1.	Իրադրության Հատակագիծ	ՊԿ0+00 – ՊԿ4+00	Մ 1:200
2.	Փռված Հատակագիծ	ՊԿ0+00 – ՊԿ4+00	Մ 1:200
3.	Երկայնական կտրվածք	ՊԿ0+00 – ՊԿ4+00	
4.	Լայնական կտրվածքներ	ՊԿ0+00 – ՊԿ4+00	

ՀԱՎԵԼՎԱԾՆԵՐ

1. Երթևեկության կարգավորման սխեմա
2. Օբյեկտի սկզբում և վերջում տեղադրվող տիպային նշան
3. Ճանապարհային հագուստի կոնստրուկցիա
4. Հենապատի և մայթերի կոնստրուկցիա
5. Ճանապարհային սալ
6. Թեքահարթակի սխեմա
7. Ջրընդունիչ
8. Անձրևընդունիչի կառուցվածքը
9. Հավաքովի ե/բ (50X60սմ) վաքեր
10. Բազրիքների կոնստրուկցիա
11. Ճանապարհային նշաններ
12. Ճանապարհային նշանների կանգնակ

Բ Ա Ց Ա Տ Ր Ա Գ Ի Ր

Սույն նախագծով նախատեսված Լոռու մարզի Վանաձոր համայնքի Հրաչյա Ներսիսյան փողոցի 1-ին նրբանցքի հիմնանորոգման նախագիծ:

Նախագիծը կազմվել է ըստ Վանաձորի համայնքապետարանի տրված առաջադրանքի:

Ներկայացված տեղամասի հետախուզական աշխատանքները իրականացվել են Փետրվար ամսին:

ՆԵՐԱԾՈՒԹՅՈՒՆ

Տվյալ ճանապարհահատվածը գտնվում են ՀՀ Լոռու մարզի Վանաձոր քաղաքում:
Վերականգնվող ճանապարհը իրենից ներկայացնում է Վանաձոր քաղաքի Հրաչյա Ներսիսյան փողոցի 1-ին նրբանցք:
Հիմնանորոգվող հատվածի երկարությունը 400գծ.մ է: Իրենից ներկայացնում է քաղաքի Նրբանցքներից մեկը:

Հիմնանաորագվող ճանապարհահատվածի ուսումնասիրությունից պարզվեց, որ .

Հիմնանորոգվող հատվածի պատվածքը կառուցված է բազալտե չորսվակասալերից և գտնվում է բավականին վատ վիճակում, կան բազմաթիվ փոսեր, երթևեկելի մասը ալիքաձև է, առկա են տեղային պատվածքի նստվածքներ, մայթերի վիճակը նույնպես գտնվում է ոչ բարվոք վիճակում, ընդհանրապես բացակայում է մայթի պատվածքը:
Ըստ առաջադրանքի անհրաժեշտ է իրականացնել հետևյալ աշխատանքները.

- *Անհրաժեշտ է իրականացնել փողոցի երթևեկելի մասի պատվածքի փոխարինում նոր պատվածքով՝ Երկայնական մեծ թեքությունների դեպքում բետոնե ճանապարհային սալերով*
- *մայթերի հիմնանորոգում և եզրաքարերի փոխարինում:*
  Մայթի պատվածը իրենից ներկայացնում է բետոնե գունավոր սալիկների պատվածք:
- *Ջրահեռացման համակարգի կառուցում՝*
  50 x 60 սմ բետոնե վաքերի ջրընդունիչների անձրևընդունիչների և խողովակների միջոցով
- *Առանձին հատվածներում անհրաժեշտություն կա կառուցելու հենապատեր*
- *Գոյություն ունեցող հենապատների անհարթ դաշտային շարվածքի վերականգնում*

Թեքահարթակների տեղը և ձևը հնարավոր է փոփոխել շինարարության ժամանակ պատվիրատուի համաձայնությամբ:

Մայթերում տրված են թեքահարթակներ կամ իջեցումներ, որպեսզի ապահովվի մուտք դեպի բնակելի տներ: Տվյալ թեքահարթակները պետք է իրականացնել, ըստ անհրաժեշտության, բնակիչների հետ համաձայնությամբ:

ՏԵԽՆԻԿԱԿԱՆ ՆՈՐՄԱՏԻՎՆԵՐ

Նախագծային աշխատանքները կատարվել են ՀՀՇՆ 32-01-2022 «Ավտոմոբիլային ճանապարհներ», ՀՀՇՆ 20.04-2020 «Երկրաշարժադիմացկուն շինարարություն. Նախագծման նորմեր», ՀՀՇՆ 52-01- «Բետոնե և երկաթբետոնե կոնստրուկցիաներ», ՀՀՇՆ 40-01.03-2022 «Կոյուղի. Արտաքին ցանցեր և կառուցվածքներ» և ՀՀՇՆ 30-02-2022 «Տարածքի բարեկարգում» ՀՀՇՆ 30-01-2023 «Քաղաքաշինություն. Քաղաքային և գյուղական բնակավայրերի հատակագծում և կառուցապատում», ՀՀՇՆ 20-05-2022 «Շինարարական կոնստրուկցիաների պաշտպանությունը կոռոզիայից» շինարարական նորմերով և համաձայն ՀՀ քաղաքաշինության կոմիտեի նախագահի 2020 թվականի դեկտեմբերի 29-ի <Հայաստանի Հանրապետության մարզերի համայնքներում (այդ թվում բնակավայրերում) ոչ տարանցիկ, տեղական նշանակության ավտոմոբիլային և ներհամայնքային ճանապարհների ու փողոցների երթևեկելի մասի և մայթերի սալարկման, խճապատման և բարեկարգման աշխատանքների կատարման մեթոդական ուղեցույցը հաստատելու մասին> N105-Ն հրամանի՝ AutoCad և Civil3D համակարգչային ծրագրերով:

Ըստ տեխնիկական առաջադրանքի ճանապարհի պարամետրերը ընտրվել են

- *երթևեկելի մասի լայնությունը՝ 7 մ*
- *Մայթերը 1.8-3.6մ*

Հիմնվելով ակնադիտական, երկրաբանական, շրջակա միջավայրի պահպանության միջոցառումների ուսումնասիրությունների վրա, նախագծով նախատեսվում է իրականացնել հետևյալ աշխատանքները.

Նախատեսվում է

- *Կատարել հողային աշխատանքներ*
- *Կառուցել ջրահեռացման համակարգը*
- *Վերականգնել ճանապարհային հողային պաստառը*
- *Կառուցել ճանապարհային հագուստը*
- *Կառուցել մայթերը*

ՃԱՆԱՊԱՐՀԻ ՆԱԽԱԳԾԱՅԻՆ ՏՎՅԱԼՆԵՐ

Հատակագծում ճանապարհի ծրագիծը մաքսիմալ նմանեցված է ճանապարհի գոյություն ունեցող ծրագծին:

Լայնական կտրվածքում, երթևեկելի մասի թեքությունը 20‰ է:

Երկայնական կտրվածքում առավելագույն թեքությունը կազմում է 114,57‰, իսկ մինիմումը ՝ 34,11‰:

Նախագծման և տեղանքի նպատակահարմարությունից ելնելով լայնական կտրվածքները տրված են 20 մետրը մեկ:

Ճանապարհի հիմնանորոգման աշխատանքների ծավալները տրված են համապատասխան ամփոփագրում:

ՀԱՏԱԿԱԳԻԾ ԵՎ ԵՐԿԱՅՆԱԿԱՆ ԿՏՐՎԱԾՔ

Հետախուզական աշխատանքների ժամանակ կատարվել է տախեոմետրական հանույթ 1:500 մասշտաբի:

Երկայնական կտրվածքը հիմնականում թողնվել է նույնը, որոշ հատվածներում նախատեսվում է իրականացնել պրոֆիլավորման աշխատանքներ:

Մանրամասն ներկայացված է ճանապարհի երկայնական կտրվածք գծագրում:

ՃԱՆԱՊԱՐՀԱՅԻՆ ՊԱՏՎԱԾՔ

Նախատեսվում է իրականացնել հետևյալ պատվածքները, .

- ***Երթևեկելի մաս Ճանապարհային սալեր***
    - *պատվածքի հատված*
- *I շերտ Ճանապարհային սալ, նախալարված, ПАГ-14 (3,5x2x0,14)*
    - ***Ելնելով ճանապարհի առանձնահատկություններից ընտրվել են ճանապարհային սալի ավելի օպտիմալ ոչ ստանդարտ չափեր ՝ աշխատանքների արդյունավետ ընթացքն ապահովելու համար. որոշ դեպքերում սալերի չափերը ենթակա են փոփոխման պատվիրատուի հետ համաձայնեցնելուց հետո : հնարավոր բացարկները լրացվում են ամրանավորված B -25 դասի բետոնով ՝ շովերը ջրամեկուսացվում են տաք բիտումով***
- *II շերտ, Ավազային շերտ h=15սմ*
- *III շերտ, Խճային հիմք h=12սմ*

- ***Երթևեկելի մաս Ասֆալտբետոն***
    - *պատվածքի հատված*
- *I շերտ Մանրահատիկ ա/բետոն, „Բ”տիպ h=5սմ,*

- *II շերտ Խոշորահատիկ ծակոտկեն ա/բետոն h=6սմ,*
- *III շերտ Խճավազային հիմք h=20սմ (C5),*
- *IV շերտ Ավազակոպճային շերտ h=10սմ*

- *Մայթեր*

I շերտ Բետոնե գունավոր սալարկ (տոմետ) h=6սմ,
II շերտ Ցեմենտավազե չոր շերտ h=10սմ,
III շերտ Հիմնատակ խիճ h=12սմ

ՇՐՋԱԿԱ ՄԻՋԱՎԱՅՐԻ ՊԱՀՊԱՆՈՒՄ

Շինարարության ժամանակ անհրաժեշտ է հատուկ ուշադրություն դարձնել շրջակա միջավայրին: Շինարարական աշխատանքների կատարման ժամանակ անհրաժեշտ է խնամքով վերաբերվել մոտակա ծառերին և թփերին, պահպանելով նրանք վնասումից և ոչնչացումից:

Աշխատանքների ավարտից հետո անհրաժեշտ է մաքրել շրջակա տարածքը ավելորդ բնահողից և շին աղբից տեղափոխելով այն լցակույտ:

Շրջակա միջավայրի վրա ճանապարհի ազդեցությունը պետք է գնահատվի մինչև նախագծի իրականացումն ըստ ԳՕՍՏ 32847-2014 ստանդարտի:

Շրջակա միջավայրի վրա ազդեցությունների հետևանքները պետք է կանխատեսել բնական, տնտեսական և սոցիալական հետևյալ բաղադրիչների համար.

1. *բնակչություն,*
2. *երթևեկության մասնակիցներ,*
3. *հող, բուսականություն, ջուր, օդ, լանդշաֆտ, կենդանիներ,*
4. *հուշարձաններ և բնության հատուկ պահպանվող տարածքներ,*
5. *ձայնային հարմարավետություն (ՀՀ քաղաքաշինության նախարարի 2014 թվականի մարտի 17-ի N 79-Ն հրամանով հաստատված ՀՀՇՆ 22-04-2014 շինարարական նորմեր):*

Շինարարության ժամանակ հաշվի առնել գոյություն ունեցող ստորգետնյա ինժեներական կառուցվածքները /գազատար, ջրատար խողովակաշարեր, կապի և էլեկտրո մալուխներ/ տեղյակ պահելով համապատասխան կազմակերպություններին:

Բնապահպանական բոլոր միջոցառումները պետք է իրականացնել բնապահպանական կառավարման պլանին համապատասխան:

ԵՐԿԱԹԲԵՏՈՆԵ ՆԱԽԱՊԱՏՐԱՍՏՎԱԾ ՃԱՆԱՊԱՐՀԱՅԻՆ ՈՒՂՂԱՆՑՈՒՆ ՍԱԼԵՐԻ ՏԵՂԱԴՐՈՒՄԸ

Ծածկույթի սալերի տեղադրումը պետք է սկսվի ճանապարհի առանցքի երկայնքով 2 մ և լայնական 3,5 մ դիրքով առանցքից աջ և ձախ մեկական տեղադրելով: Սալերը պետք է տեղադրվեն ինքնագնաց ամբարձիչներով ծածկույթի երկայնական առանցքի ուղղությամբ: Սալերի տեղադրումն իրականացվում է հետևյալ հաջորդականությամբ՝ սալը վերամբարձ կռունկով հանվում է մեքենայից և տեղադրվում տեղադրման վայրում այնպես, որ սալիկի հատակը 3-5 սմ ցածր լինի արդեն շարված հարակից սալերի մակերեսից: Այնուհետև տեղափոխելով՝ շարված սալերի միջև լայնակի կարի բացը մոտեցվում է նվազագույնի: Ի վերջո, սալիկն իջեցվում է ավազի շերտի վրա այնպես, որ այն միաժամանակ դիպչում է ամբողջ ներքին մակերևույթով: Երկայնական և լայնակի կարերը պետք է համընկնեն, կից սալերի միջև կարերի լայնությունը չպետք է գերազանցի 20 մմ-ը: Ծածկույթի պահանջվող հարթությունն ապահովելու համար սալերը պետք է դնել հարթեցված ավազի շերտի վրա:

Սալերի վերջնական վայրէջքը հիմքի վրա պետք է իրականացվի բեռնված մեքենաներով կամ պնևմատիկ գլդոններով ՝ մինչև սալերի տեսանելի նստվածքը դադարելը:

Գլորումից հետո սալիկը պետք է հպվի հիմքի հետ ամբողջ կրող մակերեսով: Շփման տարածքը ակներև ստուգվում է ավազի հիմքի վրա դրոշմով՝ սալը բարձրացնելուց հետո: Հիմքի և սալիկի ամբողջական շփման դեպքում վերջինս վերջնական դրվում է:

Նախամշակված ծածկույթի կառուցման վերջնական գործընթացներն են ներդիր էլեմենտների եռակցումը և կարերի կնքումը: Եռակցման համար օգտագործվում է E-42A տիպի էլեկտրոդներ՝ 4-5 մմ տրամագծով: Եռակցումն իրականացվում է 8-9 սմ երկարությամբ շարունակական կարով բարձրությունը՝ առնվազն 5 մմ եռակցման խորությամբ: Յուրաքանչյուր 12 սալաքար (24 մ) ընդարձակման հոդերի ձևավորման համար կարերը չպետք է եռակցվեն:

Կարերի կնքումը կատարվում է հետևյալ եղանակներով. Բացառությամբ ընդարձակման հոդերի, լայնակի հոդերը լրացվում են ակոսի խորության 2/3-ով ցեմենտ-ավազե շաղախով, իսկ 1/3-ը՝ բիտումային մածիկով: Ընդարձակման հոդերը ամբողջ խորությամբ լցվում են մածիկով: երկայնական կարերը լցվում են ցեմենտ-ավազի շաղախով ամբողջ խորությամբ: Հոդերի լցումը կատարվում է մածիկով երկու փուլով. հոդերի առաջին լցման ժամանակ մածիկը նստելուց հետո այն նորից լցնում են և ավելցուկը սրածայր կտրիչով կտրում:

Կազմեց [signature] Ա. Թովմասյան

ԵՐԹԵՎԵԿԵԼԻ ՄԱՍԻ ՎԵՐԱԿԱՆԳՆՄԱՆ ԱՄՓՈՓԱԳԻՐ													
Լոռու մարզի Վանաձոր համայնքի Հրաչյա Ներսիսյան փողոցի 1-ին նրբանցքի հիմնանորոգման նախագիծ												ԱՄՓՈՓԱԳԻՐ 1	
ԿՄ	*+*	*Լայնական կտրվ. հեռավորությունը, մ*	*Գոյություն ունեցող ծածկի քանդում*			*Վերականգնում*			*Բետոնե սալիկներ*			*Հողային պաստառի հարթեցում մ²*	*Ծանոթություն*
			Սասնակի լայնություն, մ	*Միջին լայնություն մ*	*Մակերես մ²*	*Սասնակի լայնություն, մ*	*Միջին լայնություն մ*	*Մակերես մ²*	*Ճանապարհային սալ, նախապատրաստված, ПАГ-14 (3,5x2x0,14) մ²*	*Ավազ h=15սմ*	*Խիճ h=12սմ*		
1	***2***	***3***	***4***	***5***	***6***	***7***	***8***	***9***	***10***	***11***	***12***	***13***	***14***
0	000,0		7			7							
		400,0		7,00	2800		7,00	2800	2800	2800	2800	2800,0	
0	400,0		7			7							
Ընդհամենը		***400,0***			***2800***			***2800***	**2800**	**2800**	**2800**	**2800**	

Կազմեց Ա. Թովմասյան

Հողային աշխատանքների ծավալներ

Լոռու մարզի Վանաձոր համայնքի Հրաչյա Ներսիսյան փողոցի 1-ին նրբանցքի հիմնանորոգման նախագիծ

ԱՄՓՈՓԱԳԻՐ-2

Պիկետ	Հանույթի մակերես մ^2	Լիցքի մակերես մ^2	Հանույթի ծավալ մ^3	Լիցքի ծավալ մ^3	Հանույթի գումարային ծավալ մ^3	Լիցքի գումարային ծավալ մ^3
0+00.00	3.47	0.00	0.00	0.00	0.00	0.00
0+20.00	5.13	0.00	85.98	0.00	85.98	0.00
0+40.00	4.70	0.00	98.31	0.00	184.28	0.00
0+60.00	4.30	0.00	89.98	0.00	274.26	0.00
0+80.00	3.41	0.00	77.06	0.00	351.33	0.00
1+00.00	4.28	0.00	76.93	0.00	428.26	0.00
1+20.00	3.71	0.00	79.94	0.00	508.20	0.00
1+40.00	2.60	0.00	63.07	0.00	571.27	0.00
1+60.00	3.68	0.00	62.73	0.00	633.99	0.01
1+80.00	4.63	0.00	83.10	0.00	717.09	0.01
2+00.00	5.80	0.00	104.36	0.00	821.45	0.01
2+20.00	5.60	0.00	114.05	0.00	935.49	0.01
2+40.00	4.45	0.00	100.47	0.00	1035.97	0.01
2+60.00	4.60	0.00	90.42	0.00	1126.39	0.01
2+80.00	3.77	0.00	83.68	0.00	1210.07	0.01
3+00.00	4.02	0.04	78.09	0.42	1288.16	0.43
3+20.00	1.58	0.18	56.34	2.23	1344.50	2.66
3+40.00	3.39	0.00	49.72	1.83	1394.22	4.50
3+60.00	3.66	0.00	70.49	0.00	1464.71	4.50
3+80.00	3.49	0.00	71.10	0.00	1535.81	4.50
4+00.00	3.57	0.00	69.06	0.00	1606.00	5.00

Կազմեց՝ Ա. Թովմասյան

ԻՋԱՏԵՂԵՐԻ ԵՎ ԼԱՅՆԱՑՈՒՄՆԵՐԻ ԱՄՓՈՓԱԳԻՐ

Լոռու մարզի Վանաձոր համայնքի Հրաչյա Ներսիսյան փողոցի 1-ին նրբանցքի հիմնանորոգման նախագիծ

ԱՄՓՈՓԱԳԻՐ 3

Հ/Հ №№	ԿՄ	Ուղղու դիրքը		Հողային աշխատանքներ			Բետոնե սալիկներ					Բազալտե եզրաքար 15x30սմ գծ.մ	Ջրընդունիչ գծ.մ	Անձրևընդունիչների քանակը հատ	Ծանոթություն
		Ձախ	Աջ	Հանույթ, մ³	Լիցք, մ³	Հողային պաստառի հարթեցում մ²	*Ճանապարհային սալ, նախապատրաստված, ПАГ-14 (3,5x2x0,14) մ² / հատ*		Մակերես, մ²						
									Բետոն B-25 հնարավոր բացարկները լրացնելու համար (շովերը միջանին)	*Սկզբ h=15սմ*	*Խիճ h=12սմ*				
1	2	3	4	5	6	7	7	8	9	10	10	11	12	13	14
1	0+28		+	19		44	42,0	6,00	2,0	44,0	44,0	12			Իջատեղ
2	0+29	+		22		53	42,0	6,00	11,0	53,0	53,0	2			Իջատեղ
3	0+52		+	15		36	28,0	4,00	8,0	36,0	36,0	8			Իջատեղ
4	0+79	+		8		19	14,0	2,00	5,0	19,0	19,0	10	5		Իջատեղ
5	1+65		+	36		85	63,0	9,00	22,0	85,0	85,0	3			Իջատեղ
6	2+25		+	32		75	49,0	7,00	26,0	75,0	75,0				Իջատեղ
7	2+27	+		7		17	14,0	2,00	3,0	17,0	17,0	11	5	2	Իջատեղ
8	2+85	+		9		21	21,0	3,00	0,0	21,0	21,0	11	6		Իջատեղ
9	2+90		+	35		84	63,0	9,00	21,0	84,0	84,0	8		1	Իջատեղ
10	3+08	+		32		77	77,0	11,00	0,0	77,0	77,0	11	12		Իջատեղ
11	3+42		+	14		33	21,0	3,00	12,0	33,0	33,0	11			Իջատեղ
12	3+88		+	19		45	21,0	3,00	24,0	45,0	3,0	10			Իջատեղ
Ընդամենը				247,8		589,0	455,0	65,0	134,0	589,0	547,0	97,0	28,0	3,0	

Կազմեց   Ա. Թովմասյան

ՄԱՅԹԵՐԻ ԵՎ ՀԵՆԱՊԱՏԵՐԻ ԱՄՓՈՓԱԳԻՐ

Լոռու մարզի Վանաձոր համայնքի Հրաչյա Ներսիսյան փողոցի 1-ին նրբանցքի հիմնանորոգման նախագիծ — *ԱՄՓՈՓԱԳԻՐ 4*

Հ/Հ	Երկարություն					Մայթերի Միջին լայնությունը մ	Հողային աշխատանքներ			Պատվածքի մակերեսը $մ^2$			Բազալտե եզրաքար 15x30սմ գծ.մ	Մետաղական խողովակ D 273 գծ.մ	Քանդվող եզրաքար գծ.մ	Բետոնե B15 դասի միաձույլ եզրաշար 10x20սմ գծ.մ	Հենապատի վերակառուցում գծ.մ	Հենապատի վերականգնում գծ.մ	Թեքահարթակների քանակը	Մետաղական բազրիքների տեղադրում գծ.մ	Ծանոթություն
	Ցանշում		Հեռավորություն մ		Ընդամենը		Հանույթ, $մ^3$	Լիցք, $մ^3$	Հողային պաստառի հարթեցում $մ^2$	Բետոնե գանավոր սալիկ (տոտետ) h=6սմ	Ցեմենտավաղե չոր շերտ h=10սմ	Հիմնատակ խիճ h=12սմ									
	Սկիզբ	Վերջ	Ձախ	Աջ																	
1	2	3	4	5	6	7	8	9	10	11	12	13	14	15	16	17	18	19	20	21	22
1	0+00	0+28		28	28,00	1,97	18,28		52,05	51,00	51,00	51,00	7,00		28,00	18,00			2,00		
2	0+00	0+29	29		29,00	2,98	29,39		86,35	82,00	82,00	82,00	29,00		29,00	9,00			2,00		
3	0+33	0+52		19	19,00	1,68	10,39		31,85	29,00	29,00	29,00	19,00		19,00	18,00			2,00		
4	0+39	0+79	40		40,00	0,65	7,17		26,00	20,00	20,00	20,00	40,00		40,00	15,00	18,00		2,00	18,00	
5	0+57	1+65		108	108,00	1,56	54,48		168,20	152,00	152,00	152,00	108,00		108,00	108,00	25,00		2,00		
6	0+84	2+27	143		143,00	1,68	57,34		181,45	160,00	160,00	160,00	143,00	41	143,00	87,00			2,00		
7	1+78	2+25		47	47,00	1,55	23,65		75,30	66,00	66,00	66,00	62,00		47,00	20,00			2,00		
23	2+32	2+85	53		53,00	0,94	15,05		49,95	42,00	42,00	42,00	53,00		53,00	43,00	15,00		2,00		
24	2+41	2+90		49	49,00	2,17	35,48		106,35	99,00	99,00	99,00	49,00		49,00	15,00		40,00	2,00		
25	2+91	3+08	17		17,00	1,39	7,53		23,55	21,00	21,00	21,00	17,00		17,00		18,00		2,00		
26	3+02	3+42		40	40,00	2,55	34,41		102,00	96,00	96,00	96,00	40,00		40,00		7,00	80,00	2,00		
27	3+20	4+00	80		80,00	1,12	25,09		82,00	70,00	70,00	70,00	80,00	5	80,00	50,00			2,00		
28	3+47	3+88		41	41,00	2,42	33,33		99,15	93,00	93,00	93,00	41,00		41,00	31,00			2,00		
29	3+93	4+00		7	7,00	5,15	12,54		36,05	35,00	35,00	35,00	7,00		7,00				2,00		
Ընդամենը			*362*	*339*	*701*		*364*		*1120*	*1016*	*1016*	*1016*	*695*	*46*	*701*	*414*	*83*	*120*	*28*	*18*	

Կազմեց Ա. Թովմասյան

ՀԱՎԱՔՈՎԻ Ե/Բ (50x60սմ) ՎԱՔԵՐԻ ԱՄՓՈՓԱԳԻՐ

Լոռու մարզի Վանաձոր համայնքի Հրաչյա Ներսիսյան փողոցի 1-ին նրբանցքի հիմնանորոգման նախագիծ

ԱՄՓՈՓԱԳԻՐ 6

Հ/Հ	Ցանշում ԿՄ		Դիրք		Հողային աշխատանքներ, $մ^3$	Վաքերի երկարությունը, մ	Վաք			Սալ			Ավազակոպճային շերտ h=10սմ, $մ^3$	Ջրամեկուսացում $մ^2$	Ծանոթություն
	Սկիզբ	Վերջ	Ձախ	Աջ			հատ	գծ.մ	$մ^3$	հատ	գծ.մ	$մ^3$			
1	**2**	**3**	**4**	**5**	**6**	**7**	**8**	**9**	**10**	**11**	**12**	**13**	**14**	**15**	**16**
1	0+00	0+26		+	24,3	27	9	27	11,7	27	27	1,0	2	39,15	
2	0+39	0+79	+		36	40	13	40	17,4	40	40	1,4	3	58	
3	0+84	1+15	+		27,9	31	10	31	13,5	31	31	1,1	2	44,95	
4	1+19	1+31	+		10,8	12	4	12	5,2	12	12	0,4	1	17,4	
5	1+35	1+50	+		13,5	15	5	15	6,5	15	15	0,5	1	21,75	
6	1+54	1+57	+		2,7	3	1	3	1,3	3	3	0,1	0	4,35	
7	1+62	1+65	+		2,7	3	1	3	1,3	3	3	0,1	0	4,35	
8	1+69	1+72	+		2,7	3	1	3	1,3	3	3	0,1	0	4,35	
9	1+82	1+95	+		10,8	12	4	12	5,2	12	12	0,4	1	17,4	
10	1+99	2+06	+		5,4	6	2	6	2,6	6	6	0,2	0	8,7	
11	2+09	2+27	+		16,2	18	6	18	7,8	18	18	0,6	1	26,1	
12	2+32	2+85	+		47,7	53	18	53	23,1	53	53	1,9	4	76,85	
13	2+91	3+07	+		14,4	16	5	16	7,0	16	16	0,6	1	23,2	
14	3+19	3+78	+		53,1	59	20	59	25,7	59	59	2,1	5	85,55	
15	3+84	4+00	+		14,4	16	5	16	7,0	16	16	0,6	1	23,2	
Ընդամենը					***283***	***314***	***105***	***314***	***137***	***314***	***314***	***11***	***25***	***455,3***	

Կազմեց [signature] Ա. Թովմասյան

ՀԱՄԱՀԱՎԱՔ ԱՄՓՈՓԱԳԻՐ

Լոռու մարզի Վանաձոր համայնքի Հրաչյա Ներսիսյան փողոցի 1-ին նրբանցքի հիմնանորոգման նախագիծ	*ԱՄՓՈՓԱԳԻՐ 4*

Հ/Հ	Աշխատանքների անվանումը	Չափի միավոր	Քանակը	
1	2	3	4	
I.	Հողային աշխատանքներ			
1	10e IV կարգի գրունտի մշակում և տեղափոխում բուլդոզերով 50մ լիցք	մ^{3}	5,0	
2	Լիցքի խտացում պնևմոգլդոնով մեկ հետքով 6 անցումով 30սմ շերտի հաստությամբ, ջրի տարածումով	մ^{2}/մ^{3}	17/5	
3	10e IV գրունտի քանդում բուլդոզերով, տեղափոխում 30մ, բարձում ավտոինքնաթափեր էքսկավատորով (1,0մ3), տեղափոխում լցակույտ 13կմ հեռավորությամբ: (Բազալտե չորսվակասալերի վերադարձ պատվիրատուին)	մ^{2}	2800	
		մ^{3}	1606	
		տ	3051	
4	Հողային պաստառի մակերևույթի համահարթեցում մեխանիզմով	մ^{2}	2800	
II.	Երթևեկալի մաս			
1	I շերտ Ճանապարհային սալ, նախալարված, ПАГ-14 (3,5x2x0,14) հանած բացարկների և հենակային ատամների մակերեսը	մ^{2}/հատ	2506	358
2	II շերտ, Ավազային շերտ h=15սմ	մ^{2}	2800	
3	III շերտ, Խիճ h=12սմ	մ^{2}	2800	
4	Բետոն B-25 հնարավոր բացարկները լրացնելու համար (շովերը միասին)	մ^{2}/մ^{3}	193	27
5	Ամրան ø 12 A 500 C	գծ.մ/կգ	4246	3770,4
6	Բիտում կարանների ջրամեկուսացման համար	տ	0,60	
	Հենակային ատամ			
7	Փոսրակի քանդում էքսկավատորով բարձում ավտոինքնաթափեր (1,0մ3), տեղափոխում լցակույտ 13կմ հեռավորությամբ:	մ^{3}	25,3	
		տ	49,2	
8	Հենակային ատամ Բետոն B-25	մ^{2}/մ^{3}	101	56
9	Ամրան ø 12 A 500 C	գծ.մ/կգ	1890	1678
10	Ամրան ø 8 A 240 C	գծ.մ/կգ	2730	1078
III.	Իջատեղերի և լայնացումների կառուցում			
1	Գոյություն ունեցող ճանապարհային հագուստի քանդում h=40սմ բուլդոզերով, տեղափոխում 20մ, բարձում ավտոինքնաթափեր էքսկավատորով (1,0մ3), տեղափոխում լցակույտ 13կմ հեռավորությամբ:	մ^{3}	247,8	
		տ	483,3	
2	Հողային պաստառի մակերևույթի համահարթեցում մեխանիզմով	մ^{2}	589,0	
3	Բազալտե եզրաքարերի տեղադրում 150x300մմ չափսի բետոնե հիմքի վրա	գծ.մ	97,0	
1	I շերտ Ճանապարհային սալ, նախալարված, ПАГ-14 (6x2x0,14)	մ^{2}/հատ	455	65
2	II շերտ, Ավազային շերտ h=15սմ	մ^{2}	589	
3	III շերտ, Խիճ h=12սմ	մ^{2}	589	
4	Բետոն B-25 հնարավոր բացարկները լրացնելու համար	մ^{2}/մ^{3}	134	19
5	Ամրան ø 12 A 500 C	գծ.մ/կգ	2948	2617,8
6	Բիտում կարանների ջրամեկուսացման համար	տ	0,11	
IV	Մայթերի կառուցում			
1	Բազալտե եզրաքարերի քանդում, բարձում ավտոինքնաթափեր, տեղափոխում լցակույտ 13կմ հեռավորությամբ (վերադարձ պատվիրատուին)	գծ.մ/մ^{3}	630,9	75,7
2	Նույնը ձեռքով	գծ.մ/մ^{3}	70,1	8,4
3	Գոյություն ունեցող մայթի ծածկի քանդում բուլդոզերով, տեղափոխում 20մ, բարձում ավտոինքնաթափեր էքսկավատորով (1,0մ3), տեղափոխում լցակույտ 13կմ հեռավորությամբ:	մ^{3}	345,9	
		տ	674,6	
4	Նույնը ձեռքով	մ^{3}	18,2	
5	Հողային պաստառի մակերևույթի համահարթեցում մեխանիզմով	մ^{2}	1120,3	
6	Բազալտե եզրաքարերի տեղադրում 150x300մմ չափսի բետոնե հիմքի վրա	գծ.մ	695,0	
7	Միաձույլ B15 բետոնե 100x200մմ չափսի եզրաշարի կառուցում	գծ.մ	414,0	8,3
8	Հիմնատակ խիճ h=12սմ	մ^{2}	1016,0	
9	Ցեմենտավազե չոր շերտ (30%/70%) h=10սմ	մ^{2}	1016,0	
10	Բետոնե գունավոր սալարկ (տոմետ) h=6սմ	մ^{2}	1016,0	
17	Մետաղական խողովակ D 273	գծ.մ	46	
18	խողովակի քսվածքային ջրամեկուսացում	մ^{2}	39	
15	Թեքահարթակի բազալտե եզրաքարերի տեղադրում 80x200մմ չափսի բետոնե հիմքի վրա	հատ	28,0	
		գծ.մ	89,6	

V	**50x60 սմ ե/բ վաքի կառուցում**			
1	IV(10e) կարգի գրունտի մշակում էքսկավատորով (0,65մ3), տեղափոխում բուլդոզերով 20մ լիցք, բարձում ավտոինքնաթափեր էքսկավատորով (0,65մ3), տեղափոխում լցակույտ 13կմ հեռավորությամբ	մ^3	283	
2	Ավազակոպճային շերտ վաքերի տակ h=10սմ	մ^3	25	
3	Հավաքովի ե/բ (50x60սմ) վաքեր, (L=3մ)	հատ	105	
		տ	123,19	
		մ^3	147,91	
5	Ջրամեկուսացում երկշերտ տաք բիտումով	մ^2	455,30	
VI	*Հեղեղատար կոյուղի*			
a.	**Անձրևընդունիչների կառուցում**	հատ	7	
	Ստորև ներկայացված ծավալները վերաբերվում են մեկ անձրևընդունիչի կառուցմանը			
1	10eIV խմբի գրունտում փոսորակի փորում 0.65մ^3 շերեփով էքսկավատորով, կուտակում դիտահորի կողքին	մ^3	3,5	
2	10eIV խմբի գրունտի կուտակում բուլդոզերով 10մ հեռավորությամբ, բարձում 0.65մ^3 շերեփով էքսկավատորով ավտոինքնաթափեր և տեղափոխում լցակույտ 5 կմ հեռավորությամբ, γ=1,95 տ/ մ^3	մ^3	2,4	
3	Ջրընդունիչ դիտահորի խճային նախապատրաստական շերտ 10սմ հաստությամբ	մ^2	1,7	
		մ^3	0,2	
4	Ջրընդունիչ դիտահորի հիմք միաձույլ B20 դասի բետոնից 25սմ հաստությամբ	մ^3	0,24	
5	Ջրընդունիչ դիտահորի իրան միաձույլ B20 դասի բետոնից, իրանի հաստությունը 25սմ	մ^3	0,8	
6	Թուջե ճաղաշար թուջե շրջանակով 70x70 չափի	հատ	1	
7	Գրունտի ետլիցք	մ^3	1,1	
b.	Անձրևընդունիչների խողովակի կառուցում			
	Անձրևընդունիչի խողովակի խրամուղու երկարությունը (d=300մմ)	գծ.մ	20,0	
8	10eIV խմբի գրունտում խրամուղու փորում 0.65մ^3 շերեփով էքսկավատորով, կուտակում բուլդոզերով 10մ հեռավորությամբ, բարձում ավտոինքնաթափեր և տեղափոխում լցակույտ 5 կմ հեռավորությամբ	մ^3	3,4	
9	Պլաստմասսե խողովակի շուրջ ավազային շերտ (խողովակի տակ 10սմ հաստությամբ, խողովակի վերևի մասը՝ 1/3D=10սմ, և խողովակի կողքերը՝ փոսորակի լայնությամբ)	մ^3	2	
10	Կոյուղու պոլիէթիլենային, ծալքավոր խողովակների տեղադրում d=300մմ	գծ.մ	20,0	
11	Գրունտի ետլիցք	մ^3	1,1	
b.[1]	Հեղեղատար խրամուղու երկարությունը (d=500մմ)	գծ.մ	14	
12	Գոյ. ունեցող ասֆալտբետոնե շերտի կտրում մեխանիզմով	մ	37	
13	10e IV խմբի գրունտի խրամուղու փորում 0.65մ^3 շերեփով էքսկավատորով, կուտակում խրամուղու երկայնքով	մ^3	23,8	
14	10e IV խմբի գրունտի կուտակում բուլդոզերով 10մ հեռավորությամբ, բարձում 0.65մ3 շերեփով էքսկավատորով ավտոինքնաթափեր և տեղափոխում լցակույտ 13 կմ հեռավորությամբ	մ^3	23,8	
15	Պլաստմասսե խողովակի շուրջ ավազային շերտ (խողովակի տակ 10սմ հաստությամբ, խողովակի վերևի մասը՝ 1/3D=17սմ, և խողովակի կողքերը՝ փոսորակի լայնությամբ)	մ^3	8,4	
16	Կոյուղու պոլիէթիլենային, ծալքավոր խողովակների տեղադրում d=500մմ	գծ.մ	14,0	
17	Գրունտի ետլիցք	մ^3	12,7	
c	Ասֆալտբետոնե շերտի վերականգնում			
18	I շերտ, Մանրահատիկ ա/բետոն, „Բ"տիպ h=4սմ	մ^2	18	
19	II շերտ, Խոշորահատիկ ծակոտկեն ա/բետոն, „Բ"տիպ h=6սմ	մ^2	18	
20	III շերտ Խճավազային հիմք h=20սմ (C5)	մ^2	18	
VII	**Մետաղական բազրիք**			
1	Մետաղական բազրիք, 6,5սեկցիաներից, ընդհանուր երկարությունը 18գծ.մ,			
2	Կանգնակների անկյունակներ 63x63x6մմ	գծ.մ/կգ	35,28	201,8
3	Լրացման անկյունակներ 50x50x5մմ	գծ.մ/կգ	99,72	375,9
4	Բռնաձողի անկյունակ 70x70x6մմ	գծ.մ/կգ	50,40	322,1
5	Լրացման կանգնակներ մետաղական ձողերով 12մմ	գծ.մ/կգ	249,48	221,5
6	Շերտաձողեր -5x50մմ	գծ.մ/կգ	7,02	13,9
7	Շերտաձողեր-10x120 մմ	գծ.մ/կգ	57,60	542,6
8	Ամրան ø 12 A 500 C	գծ.մ/կգ	362,88	322,2
9	Բազրիքի ներկում երկշերտ յուղային ներկով՝ նախնական ներկառաստումով	մ^2	18,0	

10	Բազրիքի հիմք, միաձույլ B15 դասի բետոնից 0,3x0,3x0,7մ չափի, ընդհանուր 17 հատ	մ^3	1,1	
IX	**Հենապատի կառուցում h - 1,1մ**			
	Հենապատի երկարությունը	գծ.մ	83,0	
1	Հենապատի քանդում մեխանիզմով բարձում էքսկավատորով (1,0մ3), տեղափոխում լցակույտ 13կմ	մ^3	56,4	
2	Խրամուղու փորում IV(10e) կարգի գրունտում էքսկավատորով (1,0մ3) կուտակումով փոսորակի երկայնքով	մ^3	54,8	
3	Հենապատի հետին մասում շեպերի ուղղում հանույթում	մ^3	34,9	
4	Ավազակոպճային նախապատրաստական շերտ, h=10սմ	մ^3	5,0	
5	Հենապատի հիմքի կառուցում միաձույլ B15(M200) դասի բետոնից	մ^3	39,8	
6	Հենապատի իրանի կառուցում միաձույլ B15(M200) դասի բետոնից	մ^3	36,5	
7	Հենապատի ջրամեկուսացում երկշերտ տաք բիտումով	մ^2	174,3	
8	Գրունտի ետլիցք	մ^3	11,0	
9	Իրանի ամրանային ցանց, 200x200մմ բջիջներով, d=10մմ A-500c	գծ.մ	2490,0	
		կգ	1536,3	
10	Հիմքի ամրանային ցանց, 200x200մմ բջիջներով, d=10մմ A-500c	գծ.մ	498,0	
		կգ	307,3	
11	Հենապատի իրանի ֆասադային հատվածի անհարթ դաշտային միջին քարե շարվածքի վերականգնում	մ^2	7,7	
12	Ավելորդ IV(10e) կարգի գրունտի բարձում էքսկավատորով (1,0մ3), տեղափոխում լցակույտ 13կմ	մ^3	43,8	
13	Բազալտե թասակի իրականացում լայնությունը 500 մմ h50 մմ	գծ.մ	83,0	
14	Հենապատի դեկորատիվ սվաղի իրականացում	մ^2	91,3	
15	Հենապատի իրանի ֆասադային հատվածի անհարթ դաշտային միջին քարե շարվածքի վերականգնում	մ^2	120,0	
16	Բազալտե թասակի վերականգնում 150x450մմ	գծ.մ/մ^2	98/44,1	
X	**Ջրընդունիչի կառուցում**			
1	Ջրընդունիչի երկարությունը	գծ.մ	28,0	
2	Ամրանային ցանց 100x100x4	մ^2	36,4	
3	Շվելեր 12	գծ.մ/կգ	84	875,3
4	Անկյունակ 45x45x4	գծ.մ/կգ	56	166,3
5	Անկյունակ 90x56x6	գծ.մ/կգ	56	303,5
6	Միաձույլ բետոն B15 դասի	մ^3	6,2	
7	Քսվածքային ջրամեկուսացում	մ^2	61,88	
8	մետաղական էլեմենտների յուղաներկում	մ^2	18,2	
XI	**Դիտահորերի բարձրացում և իջեցում**			
1	Դիտահորերի սալի ապամոնտաժում բարձրացում միաձույլ B-20 դասի բետոնով, միջինը 10սմ հաստությամբ	հատ/մ^3	15/1,0	
2	Դիտահորի իջեցման համար սալի ապամոնտաժում ե/բ քանդում հարվածահատ մուրճով, միջինը 10սմ հաստությամբ մոնտաժում , բարձում ձեռքով, տեղափոխում լցակույտ 13կմ	հատ/մ^3	15/1,0	
3	Դիտահորի կտրված մասի հավասարեցում բետոնե շաղախով, միջինը 3սմ հաստությամբ	մ^3	0,3	
4	Հին դիտահորի սալի 1200x1200 չափերի բարձում , տեղափոխում լցակույտ 13կմ	հատ	30,0	
5	Նոր դիտահորի սալի տեղադրում 1200x1200 չափերի	հատ	30,0	
XII	**Նշաններ**			
1	10e IV գրունտի մշակում, բարձում ինքնաթափին և տեղափոխում լցակույտ 13կմ	մ^3	2,59	
2	10e IV գրունտի հետադարձ լիցք	մ^3	1,44	
3	Կետային հիմք, բետոն B15, F100	մ^3	1,2	
4	Ցոկոլ, բետոն B15, F100	մ^3	0,11	
5	Մետ.խողովակ 57x3մմ, l=2,50մ	հատ	12	
6	Մետ.խողովակի ներկում յուղաներկով երկու անգամ	մ^2	5	
7	Մետաղական վահան - նշան	հատ	12	

Կազմեց Ա. Թովմասյան

Լոռու մարզի Վանաձոր համայնքի Հրաչյա Ներսիսյան փողոցի 1-ին նրբանցքի հիմնանորոգման նախագիծ

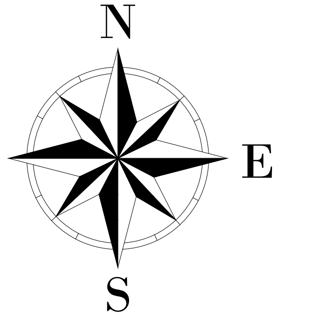

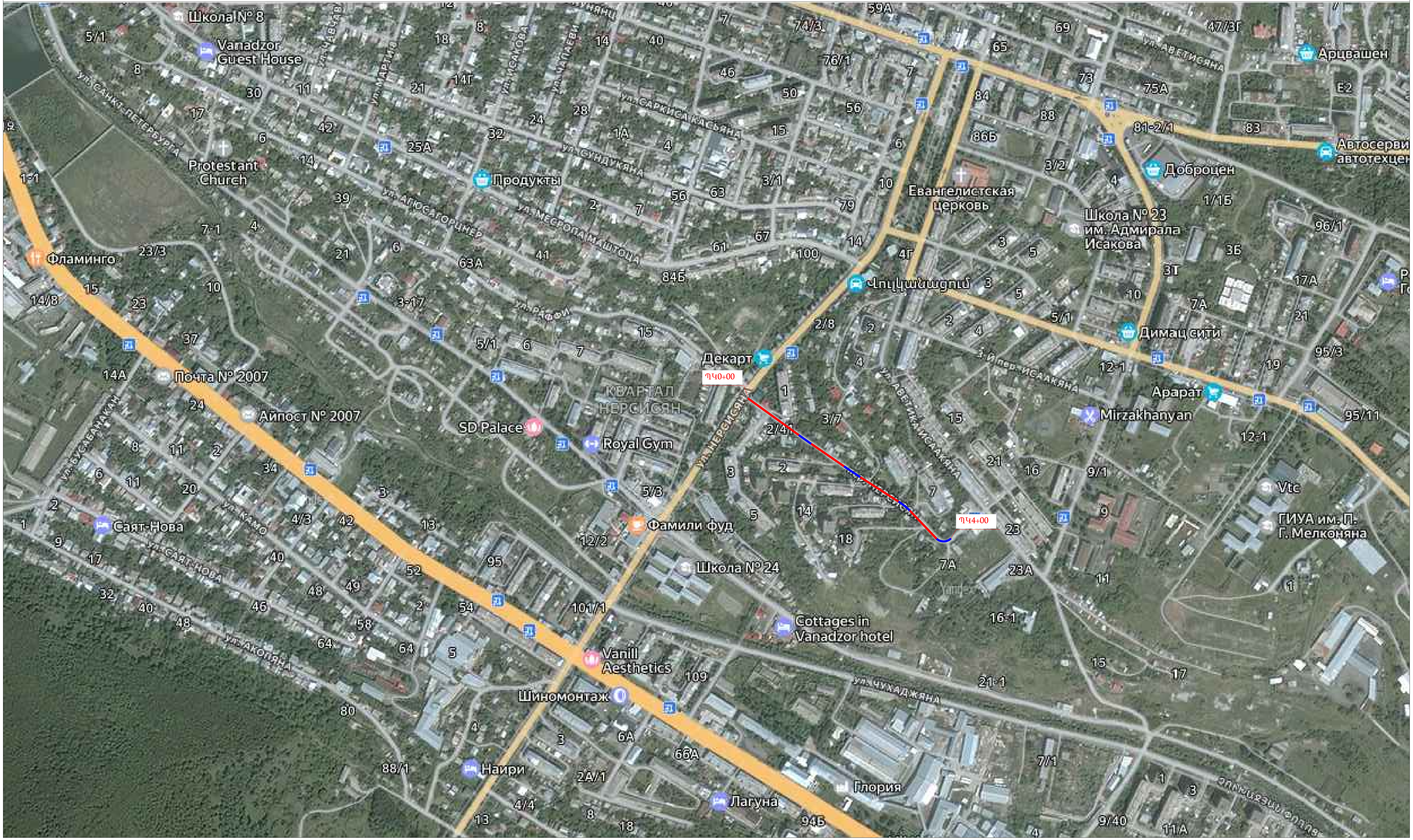

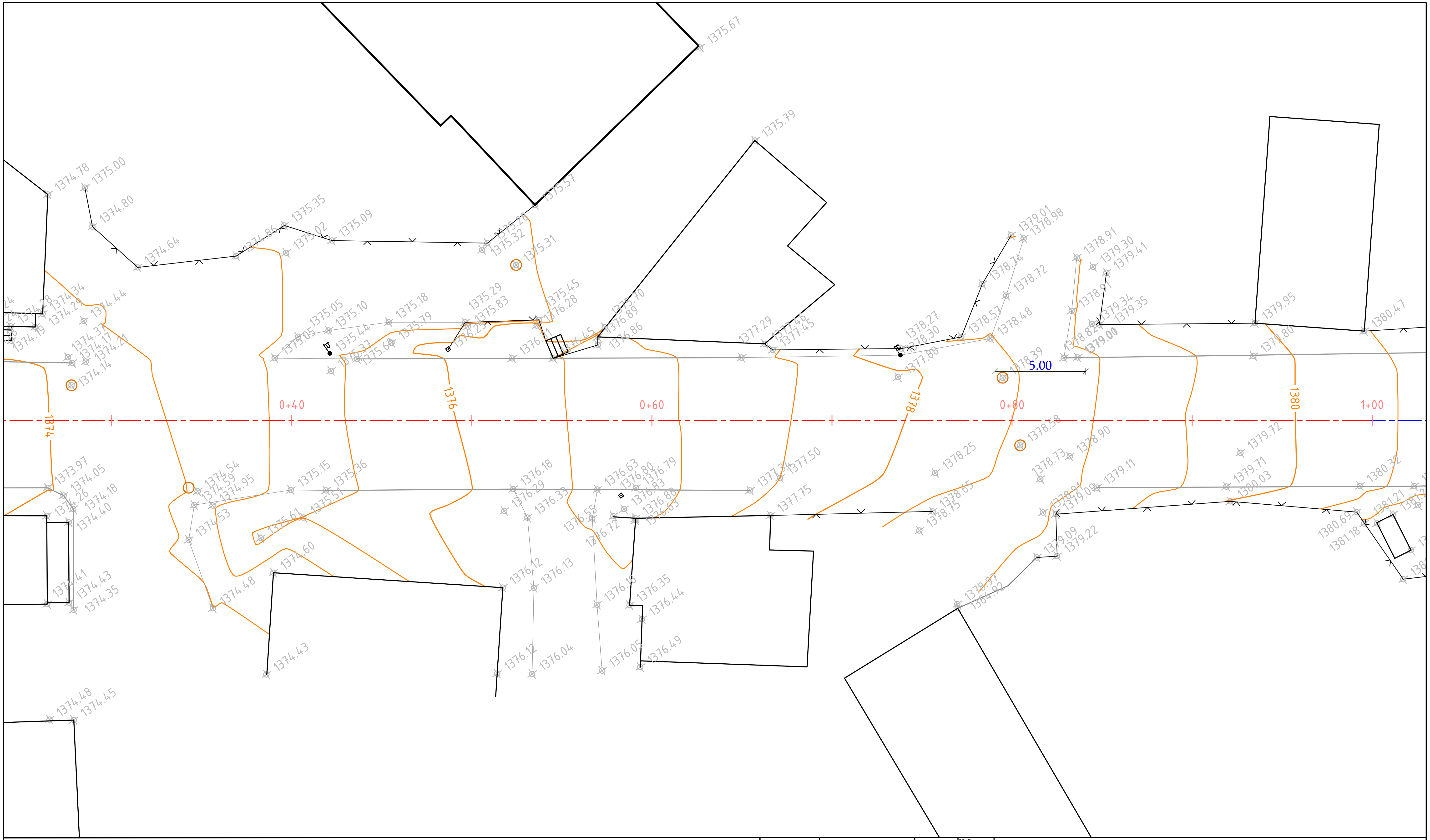

ՊԱՅՄԱՆԱԿԱՆ ՆՇԱՆՆԵՐ

Սև հորիզոնականներ	Շենքեր, շինություններ	Բազալտե եզրաքար
744.09 719.81 Սև նիշեր	Լապտեր	
Ցանկապատ	Էլ. սյուն	
Մուտքեր	Դիտահորեր	

Պաշտոն	Անուն.Ազգանուն	Ստոր.	Ամիս Ամսաթիվ
Տնօրեն	Ա. Թովմասյան		
Գծեց	Ա. Թովմասյան		
Ստուգեց	Ա. Հովհաննիսյան		
	Մ 1:200		

Լոռու մարզի Վանաձոր համայնքի Հրաչյա Ներսիսյան փողոցի 1-ին նրբանցքի հիմնանորոգման նախագիծ

ՀՀ ԼՄՎՀ ԳՀԱՇՉԲ-25/16-2

Հրաչյա Ներսիսյան փողոցի 1-ին նրբանցք	Փուլ	Թերթ	Թերթեր
	ԱՆ	1-2	4

Իրադրության հատակագիծ

ՊԿ0+00 - 0+40

<<ԳԵՈՔԱՐՏ>> ՍՊԸ

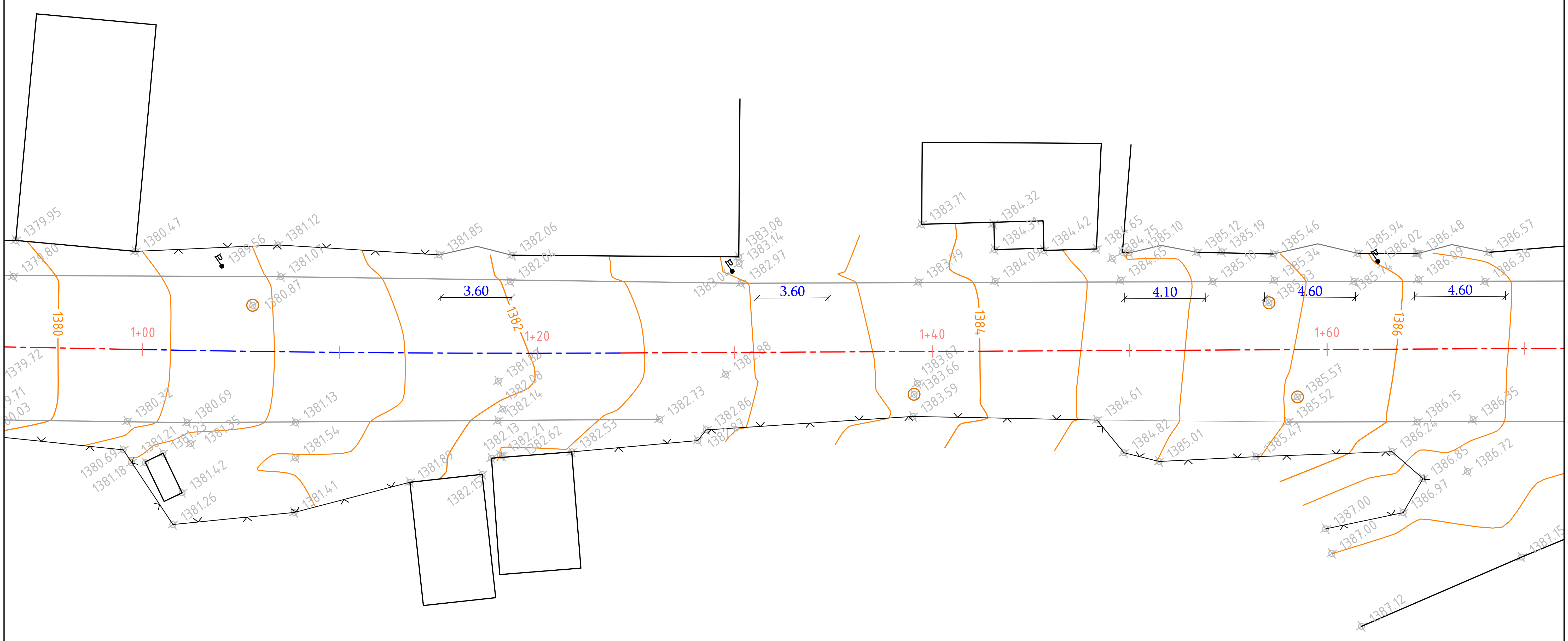

ՊԱՅՄԱՆԱԿԱՆ ՆՇԱՆՆԵՐ

- Սև հորիզոնականներ
- Սև նիշեր (744.09, 719.81)
- Ցանկապատ
- Մուտքեր
- Շենքեր, շինություններ
- Լապտեր
- Էլ. սյուն
- Դիտահորեր
- Բազալտե եզրաքար

Պաշտոն	Անուն.Ազգանուն	Ստոր.	Ամիս Ամսաթիվ
Տնօրեն	Ա. Թովմասյան	[signature]	
Գծեց	Ա. Թովմասյան	[signature]	
Ստուգեց	Ա. Հովհաննիսյան	[signature]	
	Մ 1:200		

Լոռու մարզի Վանաձոր համայնքի Հրաչյա Ներսիսյան փողոցի 1-ին նրբանցքի հիմնանորոգման նախագիծ

ՀՀ ԼՄՎՀ ԳՀԱՇՁԲ-25/16-2

Հրաչյա Ներսիսյան փողոցի 1-ին նրբանցք

Փուլ	Թերթ	Թերթեր
ԱՆ	1-3	4

Իրադրության հատակագիծ

ՊԿ0+00 - 0+40

<<ԳԵՈՔԱՐՏ>> ՍՊԸ

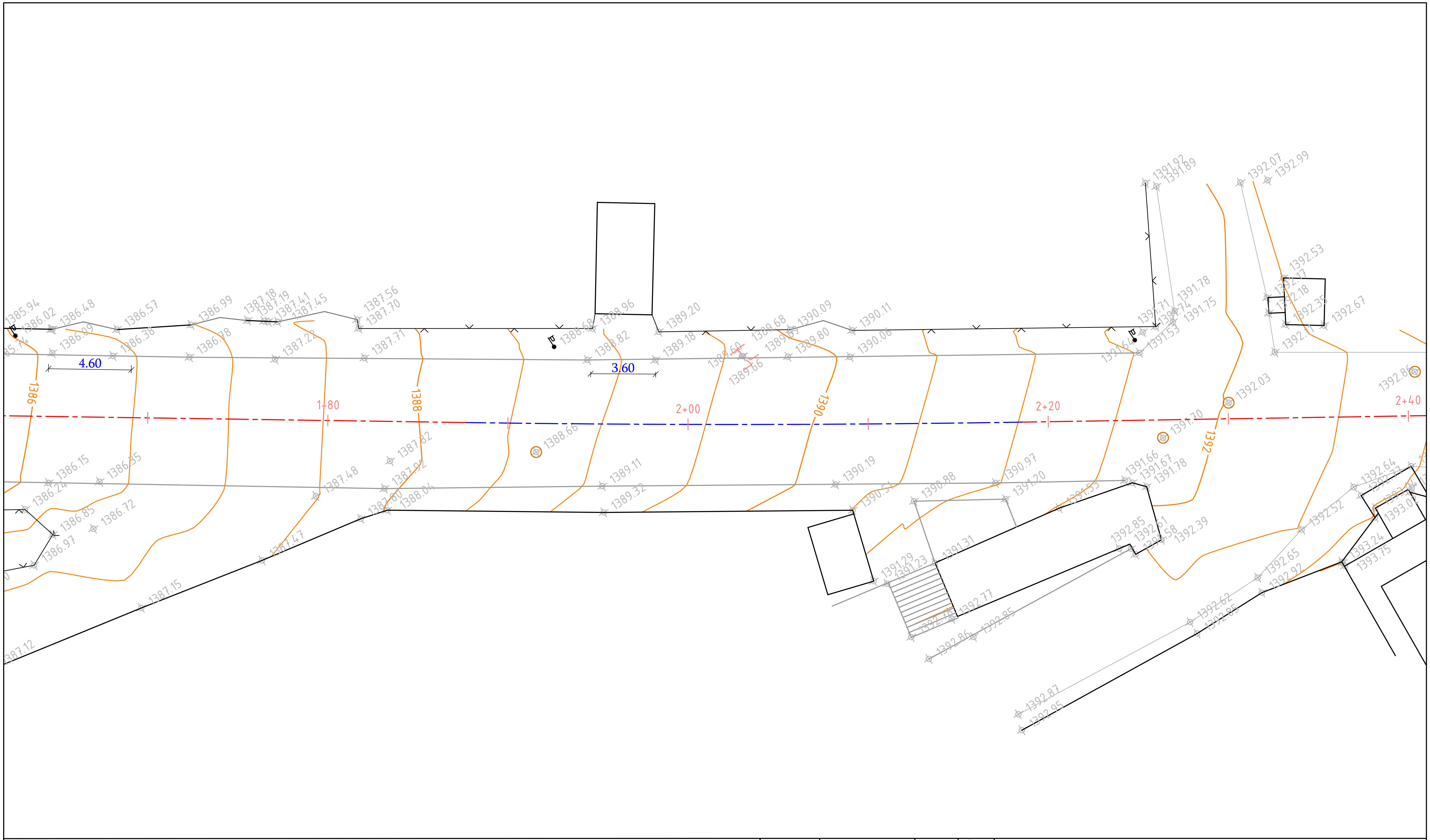

ՊԱՅՄԱՆԱԿԱՆ ՆՇԱՆՆԵՐ

744.00 720.00 716.00	Սև հորիզոնականներ
744.09 719.81	Սև նիշեր
	Ցանկապատ
	Մուտքեր
	Շենքեր, շինություններ
	Լապտեր
	Էլ. սյուն
	Դիտահորեր
	Բազալտե եզրաքար

Պաշտոն	Անուն.Ազգանուն	Ստոր.	Ամիս Ամսաթիվ
Տնօրեն	Ա. Թովմասյան		
Գծեց	Ա. Թովմասյան		
Ստուգեց	Ա. Հովհաննիսյան		
	Մ 1:200		

Լոռու մարզի Վանաձոր համայնքի Հրաչյա Ներսիսյան փողոցի 1-ին նրբանցքի հիմնանորոգման նախագիծ

ՀՀ ԼՄՎՀ ԳՀԱՇՁԲ-25/16-2

Հրաչյա Ներսիսյան փողոցի 1-ին նրբանցք	Փուլ	Թերթ	Թերթեր
	ԱՆ	1-4	4

Իրադրության հատակագիծ

ՊԿ0+00 - 0+40

<<ԳԵՈՔԱՐՏ>> ՍՊԸ

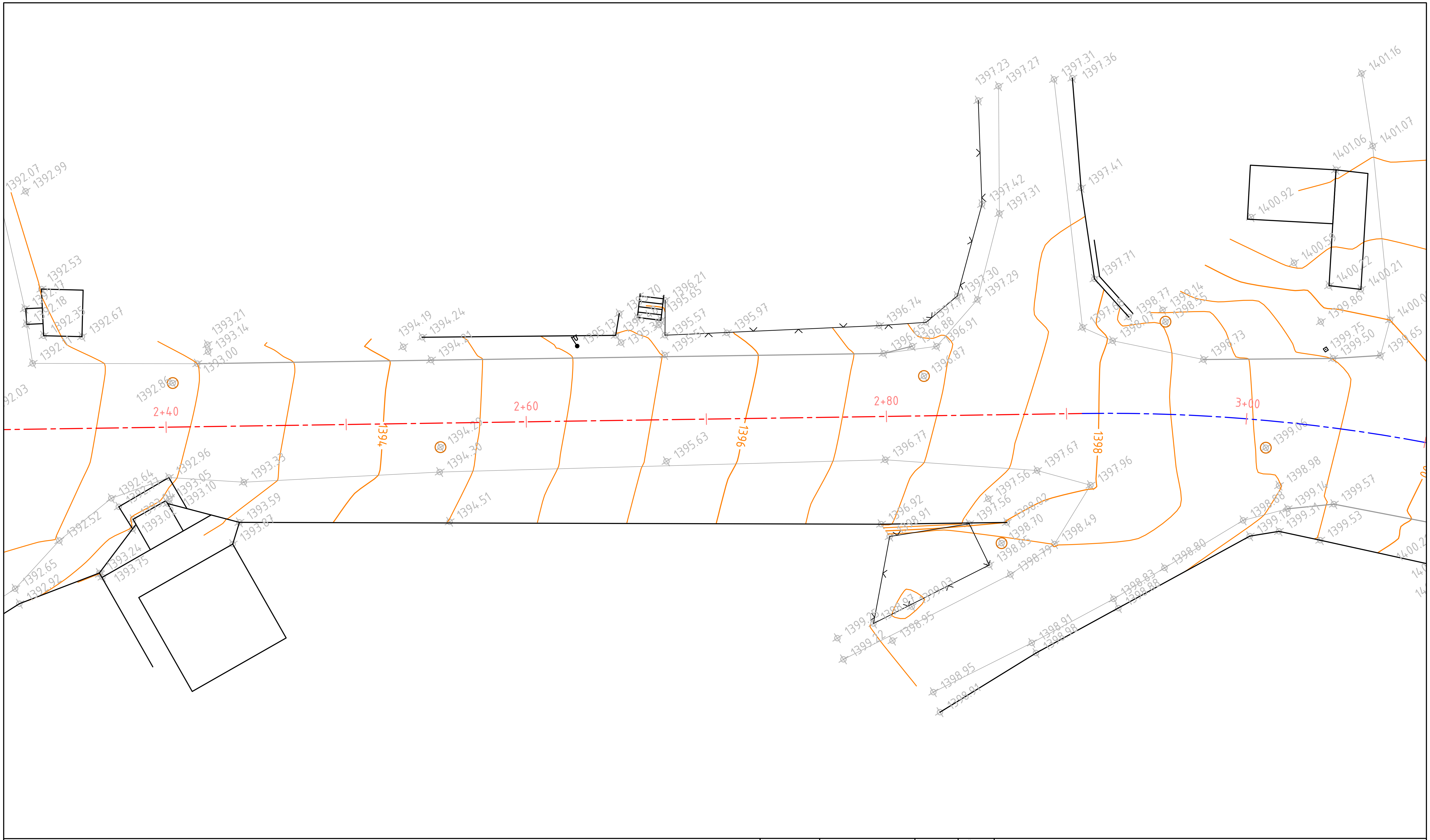

ՊԱՅՄԱՆԱԿԱՆ ՆՇԱՆՆԵՐ

744.00 / 720.00 / 716.00	Սև հորիզոնականներ
744.09 / 719.81	Սև նիշեր
	Ցանկապատ
	Մուտքեր
	Շենքեր, շինություններ
	Լապտեր
	Էլ. սյուն
	Դիտահորեր
	Բազալտե եզրաքար

Պաշտոն	Անուն.Ազգանուն	Ստոր.	Ամիս Ամսաթիվ
Տնօրեն	Ա. Թովմասյան		
Գծեց	Ա. Թովմասյան		
Ստուգեց	Ա. Հովհաննիսյան		
	Մ 1:200		

Լոռու մարզի Վանաձոր համայնքի Հրաչյա Ներսիսյան փողոցի 1-ին նրբանցքի հիմնանորոգման նախագիծ

ՀՀ ԼՄՎՀ ԳՀԱՇՁԲ-25/16-2

Հրաչյա Ներսիսյան փողոցի 1-ին նրբանցք

Փուլ	Թերթ	Թերթեր
ԱՆ	1-5	4

Իրադրության հատակագիծ

ՊԿ0+00 - 0+40

<<ԳԵՈՔԱՐՏ>> ՍՊԸ

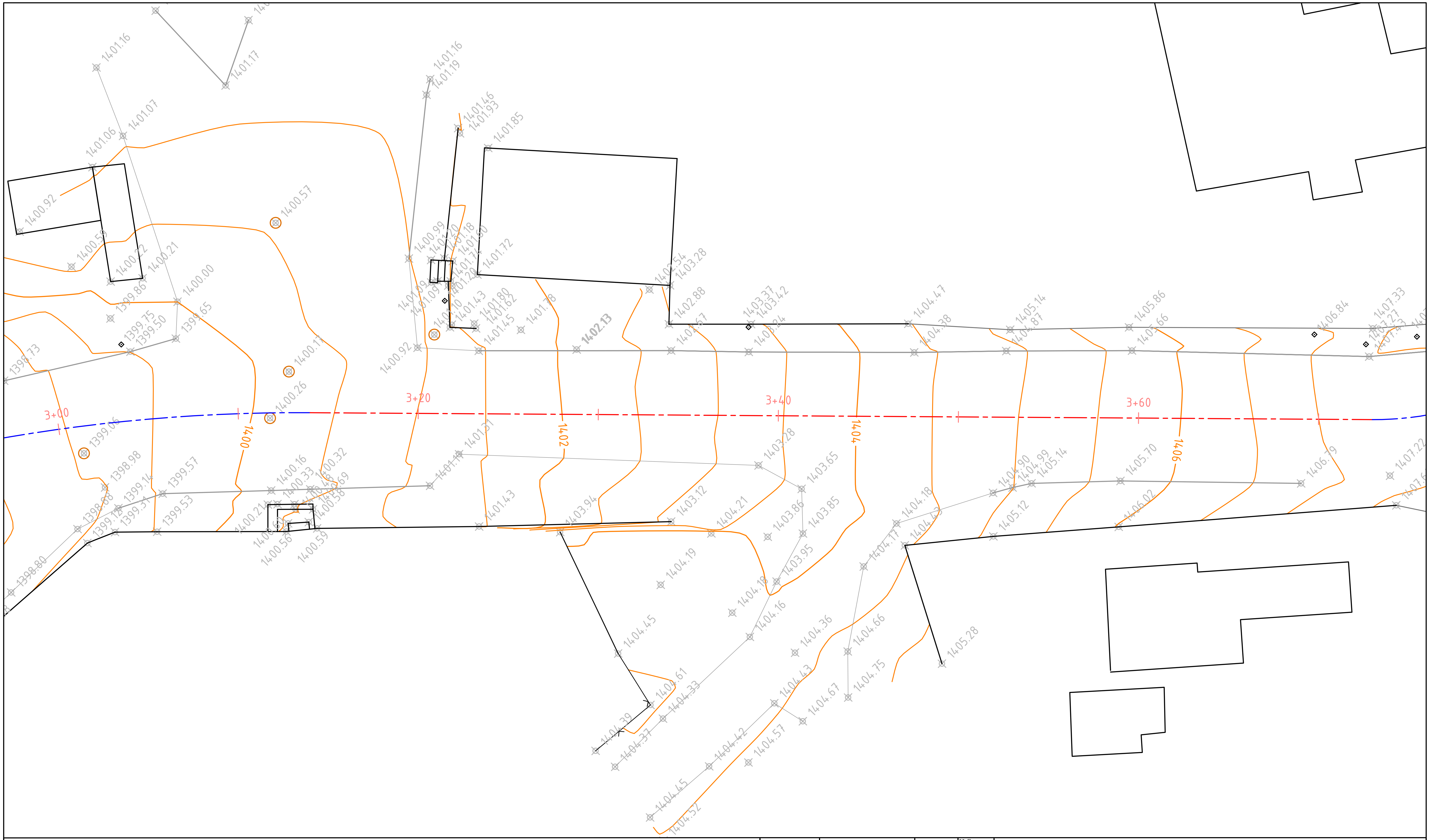

ՊԱՅՄԱՆԱԿԱՆ ՆՇԱՆՆԵՐ

- 2400 2600 2900 — Սև հորիզոնականներ
- 744.09 719.81 — Սև նիշեր
- Ցանկապատ
- Մուտքեր
- Շենքեր, շինություններ
- Լապտեր
- Էլ. սյուն
- Դիտահորեր
- Բազալտե եզրաքար

Պաշտոն	Անուն.Ազգանուն	Ստոր.	Ամիս Ամսաթիվ
Տնօրեն	Ա. Թովմասյան	[signature]	
Գծեց	Ա. Թովմասյան	[signature]	
Ստուգեց	Ա. Հովհաննիսյան	[signature]	
	Մ 1:200		

Լոռու մարզի Վանաձոր համայնքի Հրաչյա Ներսիսյան փողոցի 1-ին նրբանցքի հիմնանորոգման նախագիծ

ՀՀ ԼՄՎՀ ԳՀԱՇՁԲ-25/16-2

Հրաչյա Ներսիսյան փողոցի 1-ին նրբանցք	Փուլ	Թերթ	Թերթեր
	ԱՆ	1-6	4

Իրադրության հատակագիծ

ՊԿ0+00 - 0+40

<<ԳԵՈՔԱՐՏ>> ՍՊԸ

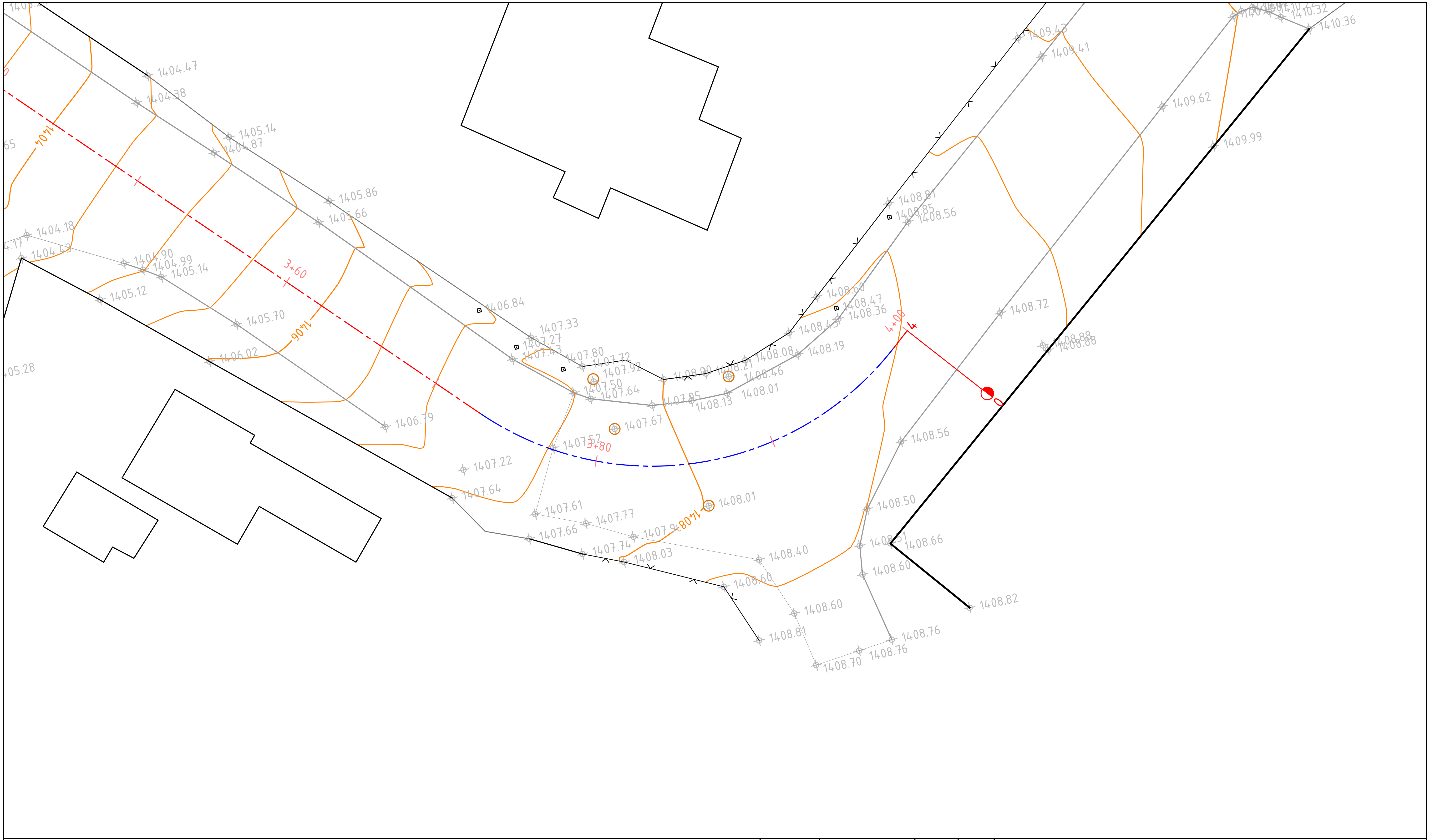

ՊԱՅՄԱՆԱԿԱՆ ՆՇԱՆՆԵՐ

1404.00, 1402.00, 1403.00	Սև հորիզոնականներ
744.09, 719.81	Սև նիշեր
	Ցանկապատ
	Մուտքեր
	Շենքեր, շինություններ
	Լապտեր
	Էլ. սյուն
	Դիտահորեր
	Բազալտե եզրաքար

Պաշտոն	Անուն.Ազգանուն	Ստոր.	Ամիս Ամսաթիվ
Տնօրեն	Ա. Թովմասյան	[signature]	
Գծեց	Ա. Թովմասյան	[signature]	
Ստուգեց	Ա. Հովհաննիսյան	[signature]	
	Մ 1:200		

Լոռու մարզի Վանաձոր համայնքի Հրաչյա Ներսիսյան փողոցի 1-ին նրբանցքի հիմնանորոգման նախագիծ

ՀՀ ԼՄՎՀ ԳՀԱՇԶԲ-25/16-2

Հրաչյա Ներսիսյան փողոցի 1-ին նրբանցք	Փուլ	Թերթ	Թերթեր
	ԱՆ	1-7	4

Իրադրության հատակագիծ

ՊԿ0+00 - 0+40

<<ԳԵՈՔԱՐՏ>>
ՍՊԸ

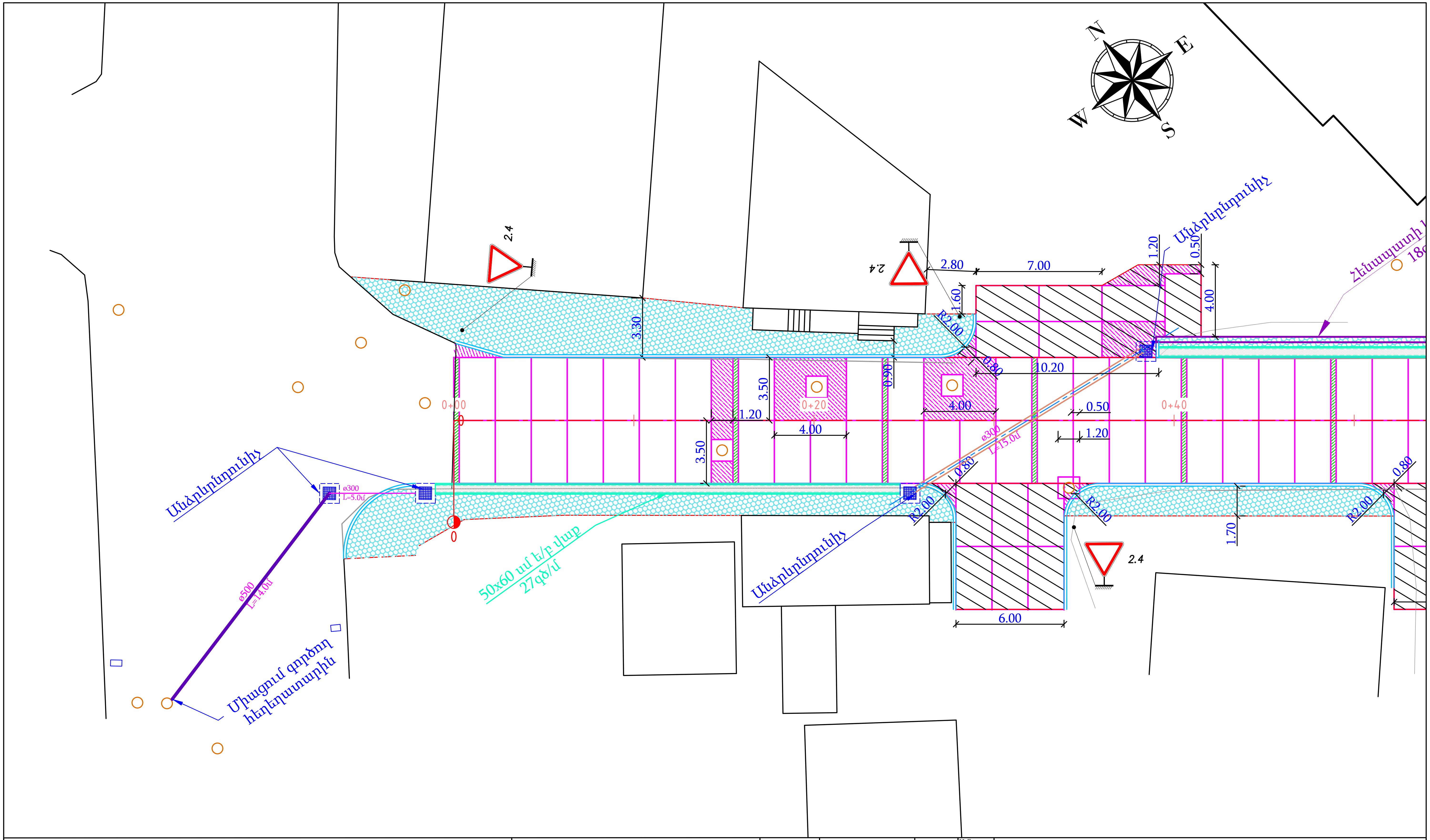

ՊԱՅՄԱՆԱԿԱՆ ՆՇԱՆՆԵՐ

Նշան	Բացատրություն
744.00 / 720.00 / 716.00	Սև հորիզոնականներ
744.09 / 719.81	Սև նիշեր
	Ցանկապատ
	Մուտքեր
	Շենքեր, շինություններ
	Լապտեր
	Էլ. սյուն
	Դիտահորեր
	Ուղիներ իջատեղեր
	Մայթեր
	Երթևեկելի մասի եզր
	Բազալտե եզրաքար
	50 x 60 բետոնե վաք
	Ջրընդունիչ
	Լրացման բետոն
	Հենակային պատ

Պաշտոն	Անուն.Ազգանուն	Ստոր.	Ամիս Ամսաթիվ
Տնօրեն	Ա. Թովմասյան	[signature]	
Գծեց	Ա. Թովմասյան	[signature]	
Ստուգեց	Ա. Հովհաննիսյան	[signature]	
	Մ 1:200		

Լոռու մարզի Վանաձոր համայնքի Հրաչյա Ներսիսյան փողոցի 1-ին նրբանցքի հիմնանորոգման նախագիծ

ՀՀ ԼՄՎՀ ԳՀԱՇՁԲ-25/16-2

Հրաչյա Ներսիսյան փողոցի 1-ին նրբանցք

Փուլ	Թերթ	Թերթեր
ԱՆ	2-1	4

Փռված հատակագիծ

ՊԿ0+00 - 0+40

<<ԳԵՈՔԱՐՏ>> ՍՊԸ

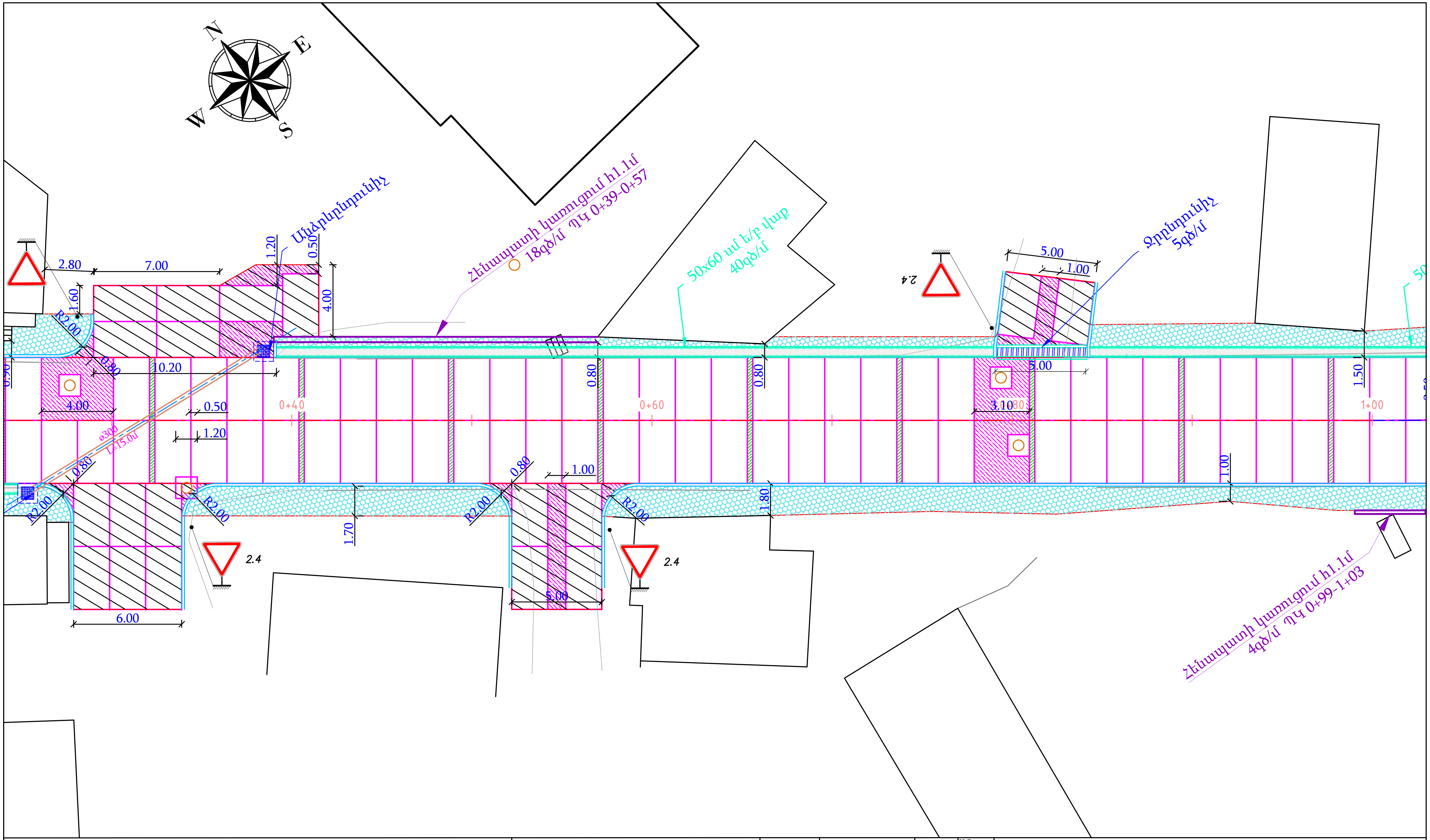

ՊԱՅՄԱՆԱԿԱՆ ՆՇԱՆՆԵՐ

744.00 720.00 716.00	Սև հորիզոնականներ
744.09 719.81	Սև նիշեր
	Ցանկապատ
	Մուտքեր
	Շենքեր, շինություններ
	Լապտեր
	Էլ. սյուն
	Դիտահորեր
	Ոռոգիչներ իջատեղեր
	Մայթեր
	Երթևեկելի մասի եզր
	Բազալտե եզրաքար
	50 x 60 բետոնե վաք
	Ջրընդունիչ
	Լրացման բետոն
	Հենակային ատամ

Պաշտոն	Անուն.Ազգանուն	Ստոր.	Ամիս Ամսաթիվ
Տնօրեն	Ա. Թովմասյան	[signature]	
Գծեց	Ա. Թովմասյան	[signature]	
Ստուգեց	Ա. Հովհաննիսյան	[signature]	
	Մ 1:200		

Լոռու մարզի Վանաձոր համայնքի Հրաչյա Ներսիսյան փողոցի 1-ին նրբանցքի հիմնանորոգման նախագիծ

ՀՀ ԼՄՎՀ ԳՀԱՇՁԲ-25/16-2

Հրաչյա Ներսիսյան փողոցի 1-ին նրբանցք

Փուլ	Թերթ	Թերթեր
ԱՆ	2-2	4

Փռված հատակագիծ

ՊԿ0+00 - 0+40

<<ԳԵՈՔԱՐՏ>> ՍՊԸ

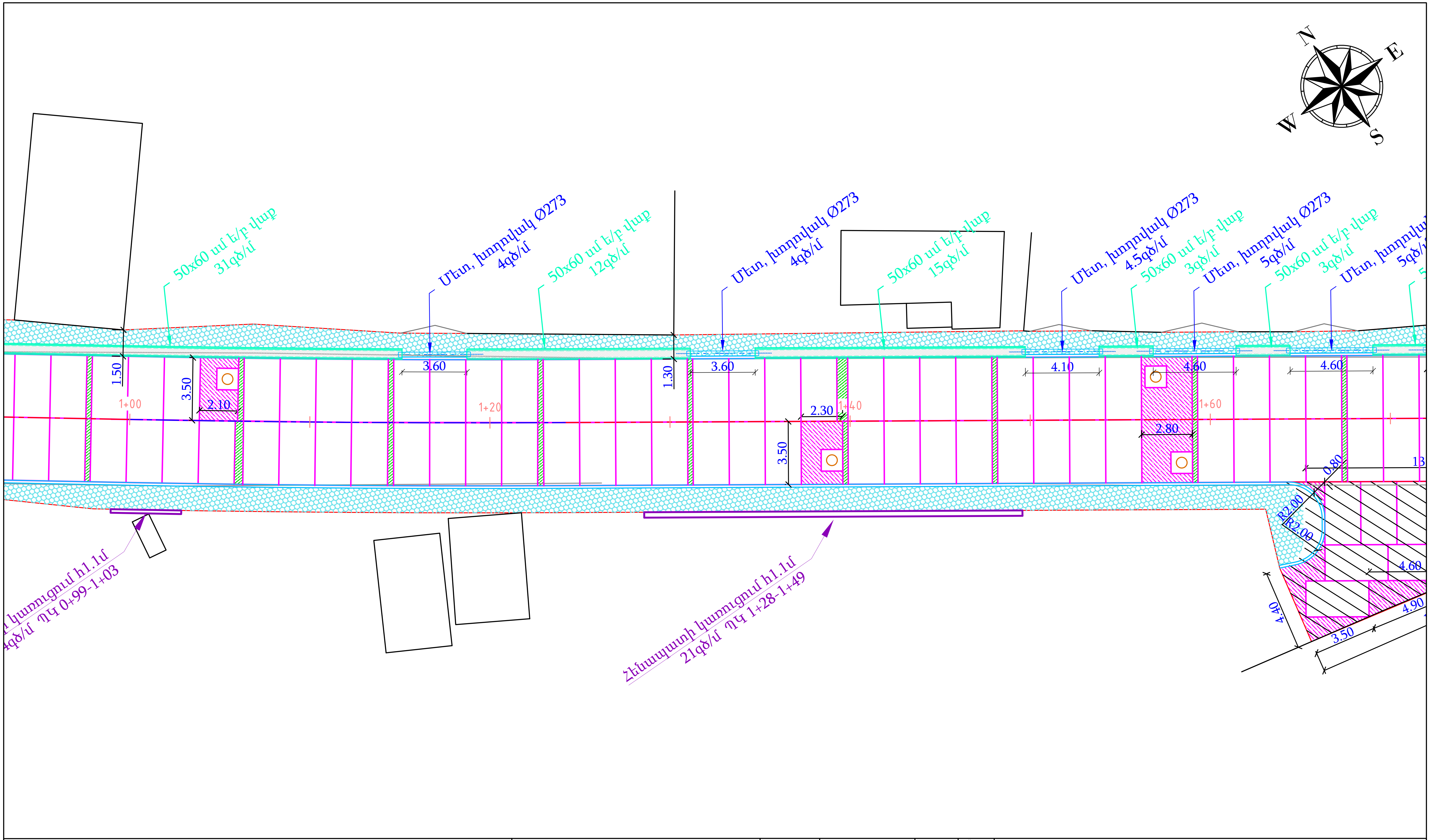

ՊԱՅՄԱՆԱԿԱՆ ՆՇԱՆՆԵՐ

- 744.00, 730.00, 716.00 — Սև հորիզոնականներ
- 744.09, 719.81 — Սև նիշեր
- Ցանկապատ
- Մուտքեր
- Շենքեր, շինություններ
- Լապտեր
- Էլ. սյուն
- Դիտահորեր
- Ռեղիներ իջատեղեր
- Մայթեր
- Երթևեկելի մասի եզր
- Բազալտե եզրաքար
- 50 x 60 բետոնե վաք
- Ջրընդունիչ
- Լրացման բետոն
- Հենակային ատամ

Պաշտոն	Անուն.Ազգանուն	Ստոր.	Ամիս Ամսաթիվ
Տնօրեն	Ա. Թովմասյան		
Գծեց	Ա. Թովմասյան		
Ստուգեց	Ա. Հովհաննիսյան		
	Մ 1:200		

Լոռու մարզի Վանաձոր համայնքի Հրաչյա Ներսիսյան փողոցի 1-ին նրբանցքի հիմնանորոգման նախագիծ

ՀՀ ԼՄՎՀ ԳՀԱՇՁԲ-25/16-2

Հրաչյա Ներսիսյան փողոցի 1-ին նրբանցք

Փուլ	Թերթ	Թերթեր
ԱՆ	2-3	4

Փռված հատակագիծ

ՊԿ0+00 - 0+40

<<ԳԵՈՔԱՐՏ>> ՍՊԸ

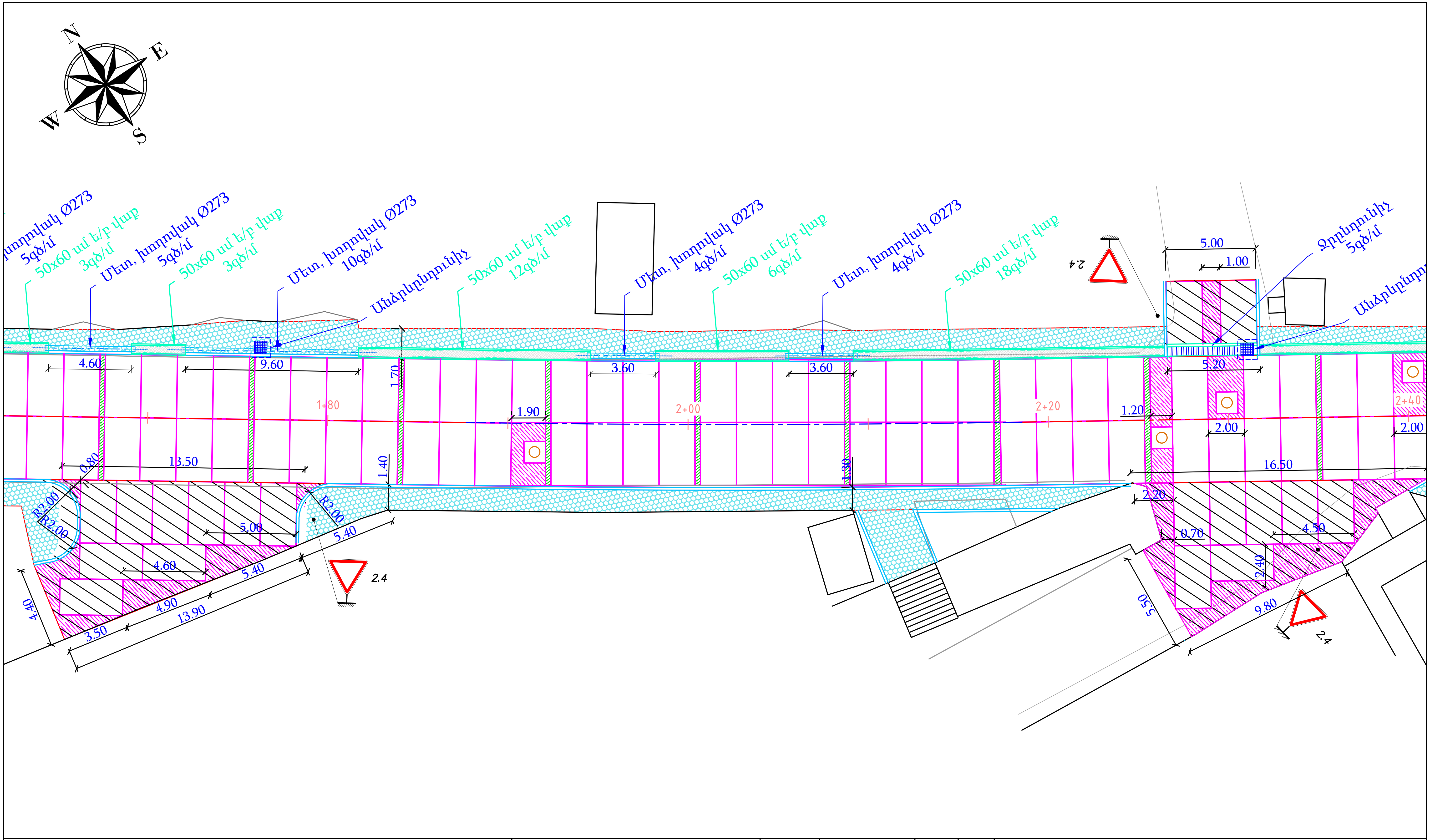

ՊԱՅՄԱՆԱԿԱՆ ՆՇԱՆՆԵՐ

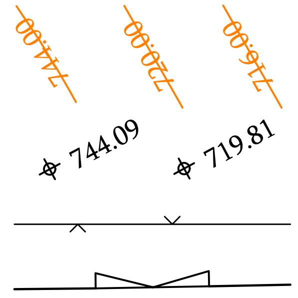

- Սև հորիզոնականներ
- Սև նիշեր
- Ցանկապատ
- Մուտքեր
- Շենքեր, շինություններ
- Լապտեր
- Էլ. սյուն
- Դիտահորեր
- Ոռոգիներ իջատեղեր
- Մայթեր
- Երթևեկելի մասի եզր
- Բազալտե եզրաքար
- 50 x 60 բետոնե վաք
- Ջրընդունիչ
- Լրացման բետոն
- Հենակային ատամ

Պաշտոն	Անուն.Ազգանուն	Ստոր.	Ամիս Ամսաթիվ
Տնօրեն	Ա. Թովմասյան	[signature]	
Գծեց	Ա. Թովմասյան	[signature]	
Ստուգեց	Ա. Հովհաննիսյան	[signature]	
	Մ 1:200		

Լոռու մարզի Վանաձոր համայնքի Հրաչյա Ներսիսյան փողոցի 1-ին նրբանցքի հիմնանորոգման նախագիծ

ՀՀ ԼՄՎՀ ԳՀԱՇՁԲ-25/16-2

Հրաչյա Ներսիսյան փողոցի 1-ին նրբանցք

Փուլ	Թերթ	Թերթեր
ԱՆ	2-4	4

Փռված հատակագիծ

ՊԿ0+00 - 0+40

<<ԳԵՈՔԱՐՏ>> ՍՊԸ

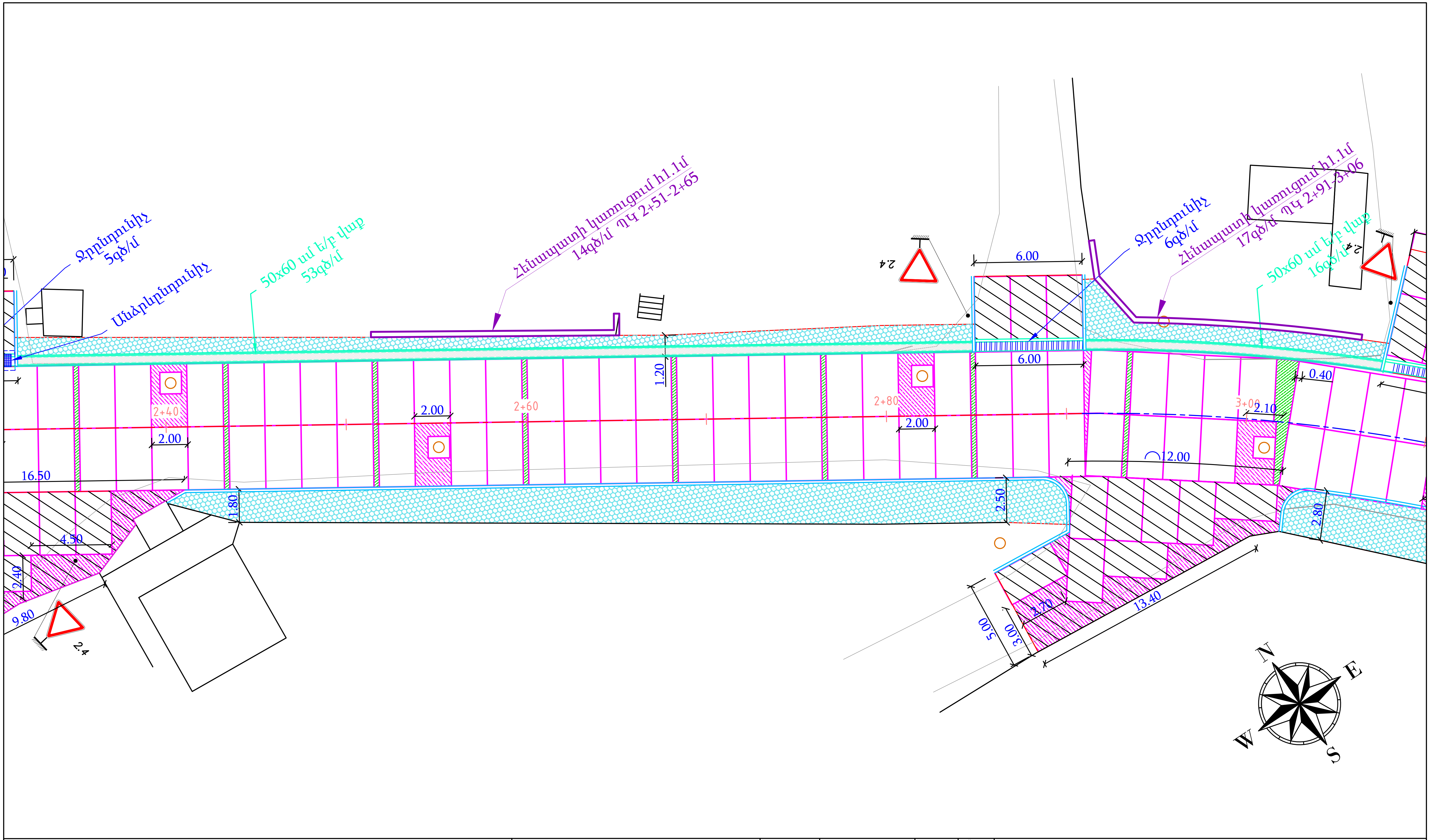

ՊԱՅՄԱՆԱԿԱՆ ՆՇԱՆՆԵՐ

- Սև հորիզոնականներ (2400.00, 2200.00, 2160.00)
- Սև նիշեր (744.09, 719.81)
- Ցանկապատ
- Մուտքեր
- Շենքեր, շինություններ
- Լապտեր
- Էլ. սյուն
- Դիտահորեր
- Ոռոգման իջատեղեր
- Մայթեր
- Երթևեկելի մասի եզր
- Բազալտե եզրաքար
- 50 x 60 բետոնե վաք
- Ջրընդունիչ
- Լրացման բետոն
- Հենակային ատամ

Պաշտոն	Անուն.Ազգանուն	Ստոր.	Ամիս Ամսաթիվ
Տնօրեն	Ա. Թովմասյան	[signature]	
Գծեց	Ա. Թովմասյան	[signature]	
Ստուգեց	Ա. Հովհաննիսյան	[signature]	
	Մ 1:200		

Լոռու մարզի Վանաձոր համայնքի Հրաչյա Ներսիսյան փողոցի 1-ին նրբանցքի հիմնանորոգման նախագիծ

ՀՀ ԼՄՎՀ ԳՀԱՇՁԲ-25/16-2

Հրաչյա Ներսիսյան փողոցի 1-ին նրբանցք

Փուլ	Թերթ	Թերթեր
ԱՆ	2-5	4

Փռված հատակագիծ

ՊԿ0+00 - 0+40

<<ԳԵՈՔԱՐՏ>>
ՍՊԸ

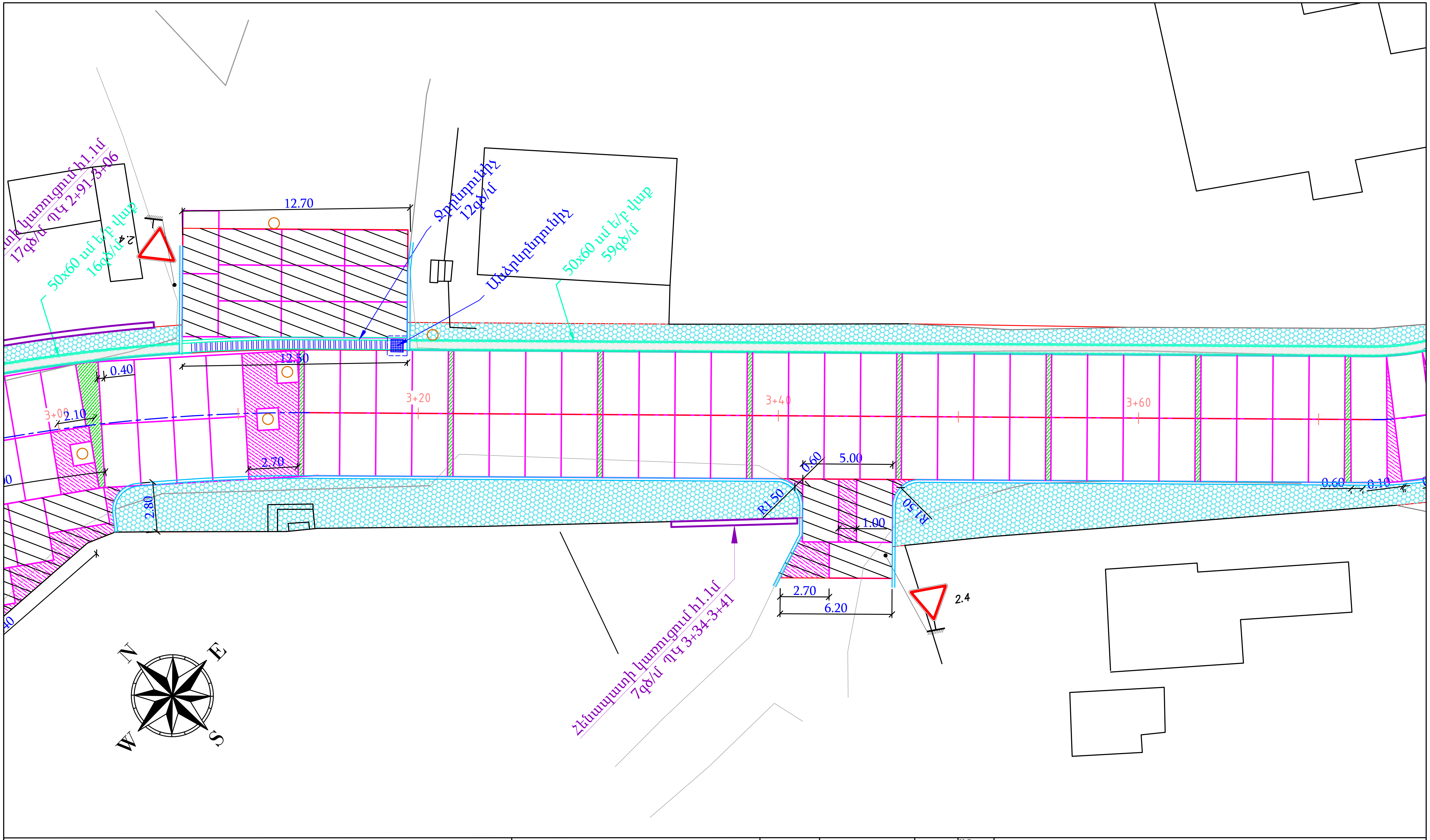

ՊԱՅՄԱՆԱԿԱՆ ՆՇԱՆՆԵՐ

744.00 720.00 716.00	Սև հորիզոնականներ
744.09 719.81	Սև նիշեր
	Ցանկապատ
	Մուտքեր
	Շենքեր, շինություններ
	Լապտեր
	Էլ. սյուն
	Դիտահորեր
	Ոէդիններ իջատեղեր
	Մայթեր
	Երթևեկելի մասի եզր
	Բազալտե եզրաքար
	50 x 60 բետոնե վաք
	Ջրընդունիչ
	Լրացման բետոն
	Հենակային ատամ

Պաշտոն	Անուն.Ազգանուն	Ստոր.	Ամիս Ամսաթիվ
Տնօրեն	Ա. Թովմասյան		
Գծեց	Ա. Թովմասյան		
Ստուգեց	Ա. Հովհաննիսյան		
	Մ 1:200		

Լոռու մարզի Վանաձոր համայնքի Հրաչյա Ներսիսյան փողոցի 1-ին նրբանցքի հիմնանորոգման նախագիծ

ՀՀ ԼՄՎՀ ԳՀԱՇՁԲ-25/16-2

	Փուլ	Թերթ	Թերթեր
Հրաչյա Ներսիսյան փողոցի 1-ին նրբանցք	ԱՆ	2-6	4

Փռված հատակագիծ

ՊԿ0+00 - 0+40

<<ԳԵՈՔԱՐՏ>>
ՍՊԸ

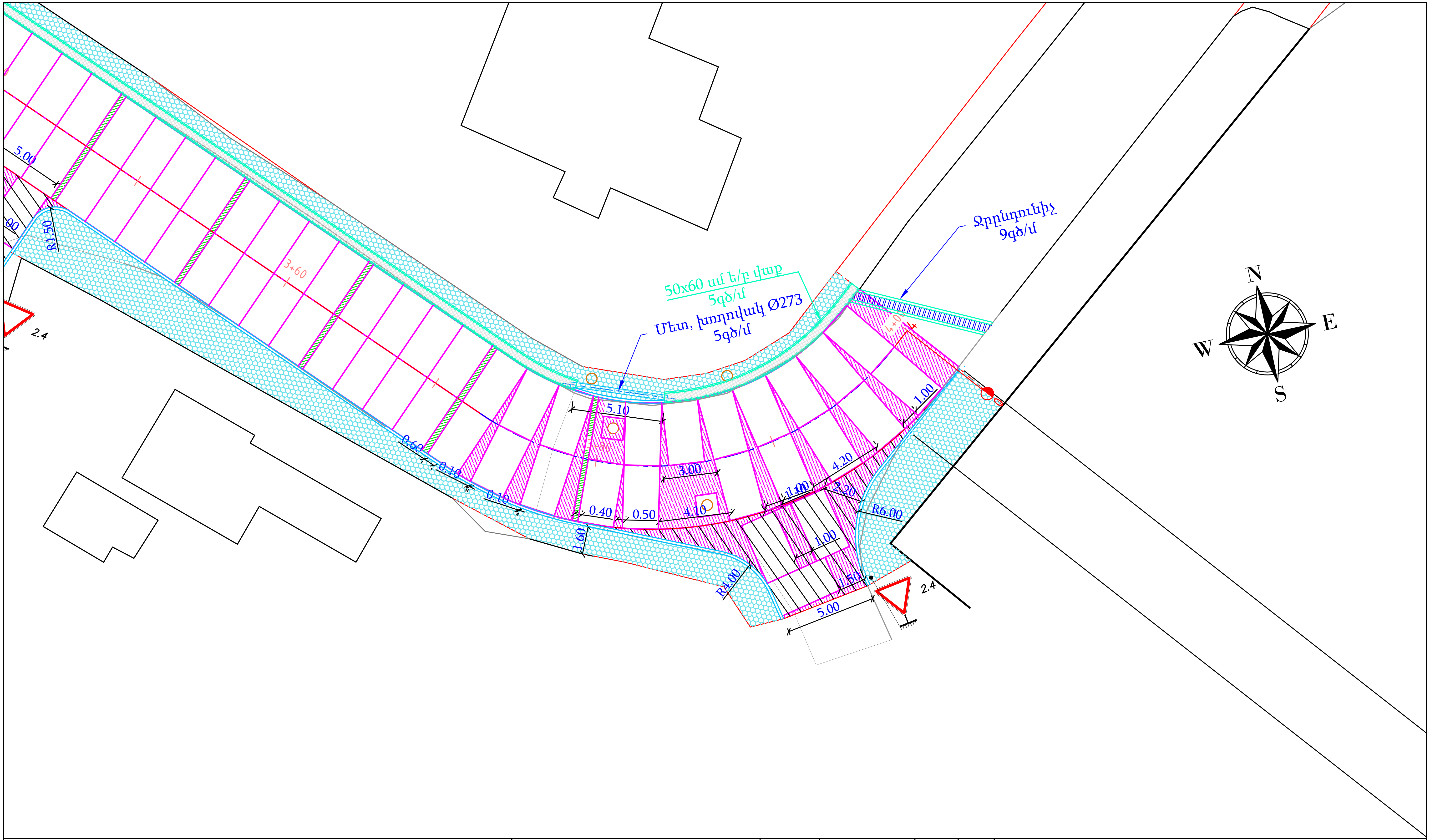

ՊԱՅՄԱՆԱԿԱՆ ՆՇԱՆՆԵՐ

Նշան	Նշանակություն
	Սև հորիզոնականներ
744.09, 719.81	Սև նիշեր
	Ցանկապատ
	Մուտքեր
	Շենքեր, շինություններ
	Լապտեր
	Էլ. սյուն
	Դիտահորեր
	Ուղիներ իջատեղեր
	Մայթեր
	Երթևեկելի մասի եզր
	Բազալտե եզրաքար
	50 x 60 բետոնե վաք
	Ջրընդունիչ
	Լրացման բետոն
	Հենակային ատամ

Պաշտոն	Անուն.Ազգանուն	Ստոր.	Ամիս Ամսաթիվ
Տնօրեն	Ա. Թովմասյան	[signature]	
Գծեց	Ա. Թովմասյան	[signature]	
Ստուգեց	Ա. Հովհաննիսյան	[signature]	
	Մ 1:200		

Լոռու մարզի Վանաձոր համայնքի Հրաչյա Ներսիսյան փողոցի 1-ին նրբանցքի հիմնանորոգման նախագիծ

ՀՀ ԼՄՎՀ ԳՀԱՇՁԲ-25/16-2

Հրաչյա Ներսիսյան փողոցի 1-ին նրբանցք

Փուլ	Թերթ	Թերթեր
ԱՆ	2-7	4

Փռված հատակագիծ

ՊԿ0+00 - 0+40

<<ԳԵՈՔԱՐՏ>> ՍՊԸ

Մ 1:500 հորիզոնական
Մ 1:100 ուղղահայաց

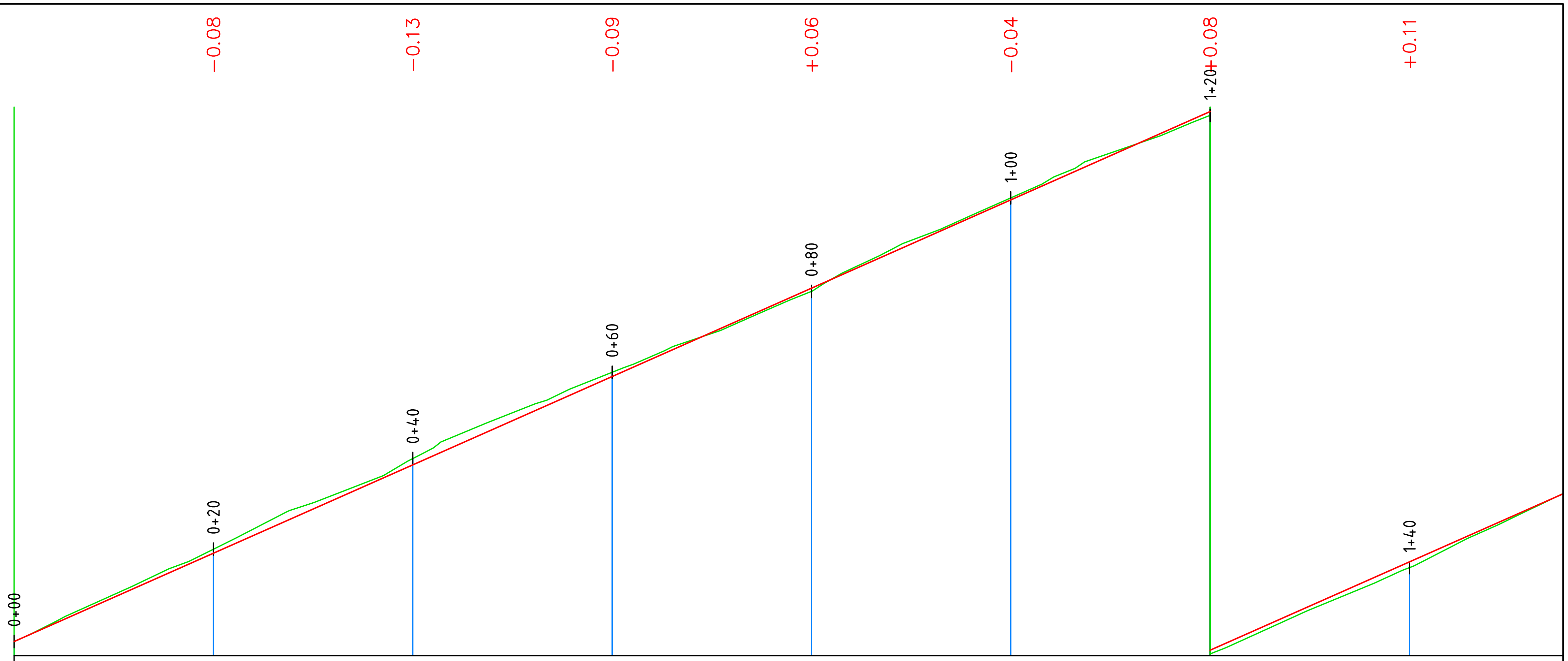

Նախագծային տվյալներ	Լայնական կտրվածքի տիպը								
	Թեքություն, ‰, ուղղահայաց կորեր	88.55‰							
	Կարմիր նիշեր, մ	1371,48	1373,25	1375,03	1376,80	1378,57	1380,34	1382,11	1383,88
Փաստացի տվյալներ	Սև նիշեր, մ	1371,48	1373,34	1375,15	1376,88	1378,50	1380,38	1382,03	1383,77
	Հեռավորություն, մ	20	20	20	20	20	20	20	20
Պիկետ Հատակագծի տարեր Կիլոմետրեր		0					1		
		99,96					у - 1°23′10″ R - 1003,50 L - 24,27		63

Պաշտոն	Անուն.Ազգանուն	Ստոր.	Ամիս Ամսաթիվ	Լոռու մարզի Վանաձոր համայնքի Հրաչյա Ներսիսյան փողոցի 1-ին նրբանցքի հիմնանորոգման նախագիծ		
				ՀՀ ԼՄՎՀ ԳՀԱՇՁԲ-25/16-2		
Տնօրեն	Ա. Թովմասյան	[signature]				
Գծեց	Ա. Թովմասյան	[signature]		Հրաչյա Ներսիսյան փողոցի 1-ին նրբանցք	Փուլ	Թերթ	Թերթեր
Ստուգեց	Ա. Հովհաննիսյան	[signature]			ԱՆ	2-01	3
				Երկայնական կտրվածք ՊԿ 0+00 - 1+40	<<ԳԵՈՔԱՐՏ>> ՍՊԸ		

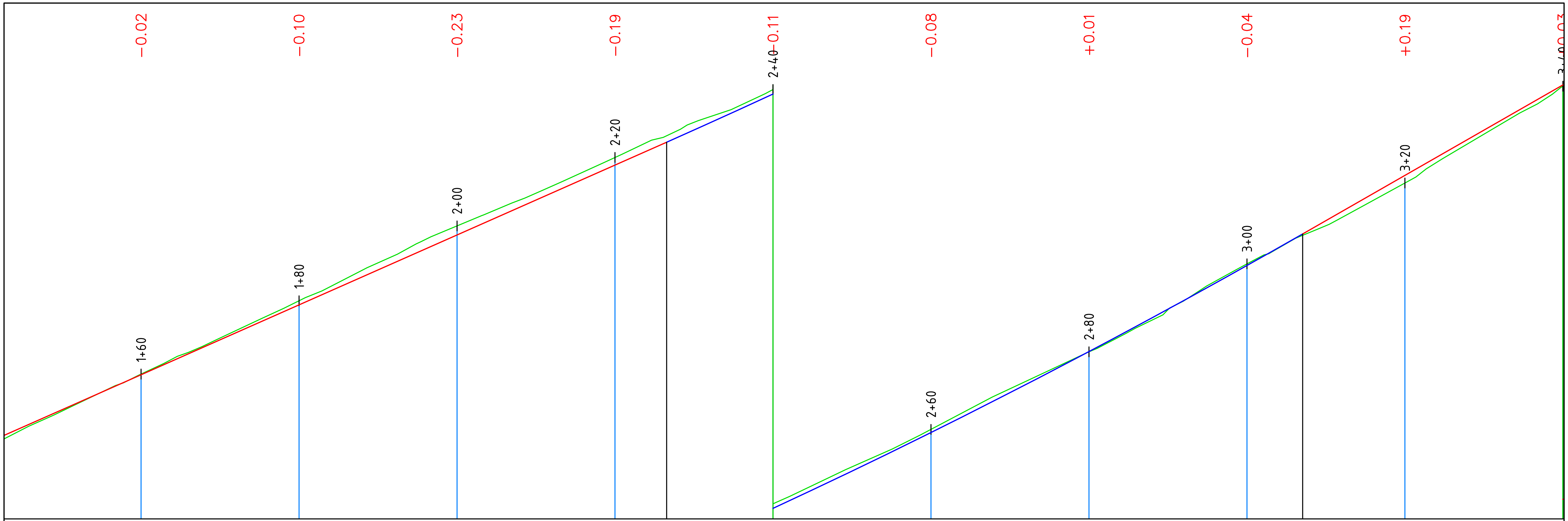

226,54 / 26,54			2+66,85 R - 3143 K - 80.5			07,05 / 114.57‰			
1385,65	1387,42	1389,19	1390,96	1392,76	1394,69	1396,74	1398,92	1401,20	1403,49
1385,67	1387,53	1389,42	1391,16	1392,88	1394,77	1396,73	1398,96	1401,01	1403,46
20	20	20	20	20	20	20	20	20	20
		2					3		

63,47

y - 1°45′49″
R - 1003,50
L - 30,89

72,29

y - 13°43′33″
R - 96,50
L - 23,12

Պաշտոն	Անուն.Ազգանուն	Ստորագր.	Ամիս Ամսաթիվ
Տնօրեն	Ա. Թովմասյան		
Գծեց	Ա. Թովմասյան		
Ստուգեց	Ա. Հովհաննիսյան		

Լոռու մարզի Վանաձոր համայնքի Հրաչյա Ներսիսյան փողոցի 1-ին նրբանցքի հիմնանորոգման նախագիծ

ՀՀ ԼՄՎՀ ԳՀԱՇՁԲ-25/16-2

Հրաչյա Ներսիսյան փողոցի 1-ին նրբանցք

Փուլ	Թերթ	Թերթեր
ԱՆ	2-02	3

Երկայնական կտրվածք
ՊԿ 1+40 - 3+20

<<ԳԵՈՔԱՐՏ>>
ՍՊԸ

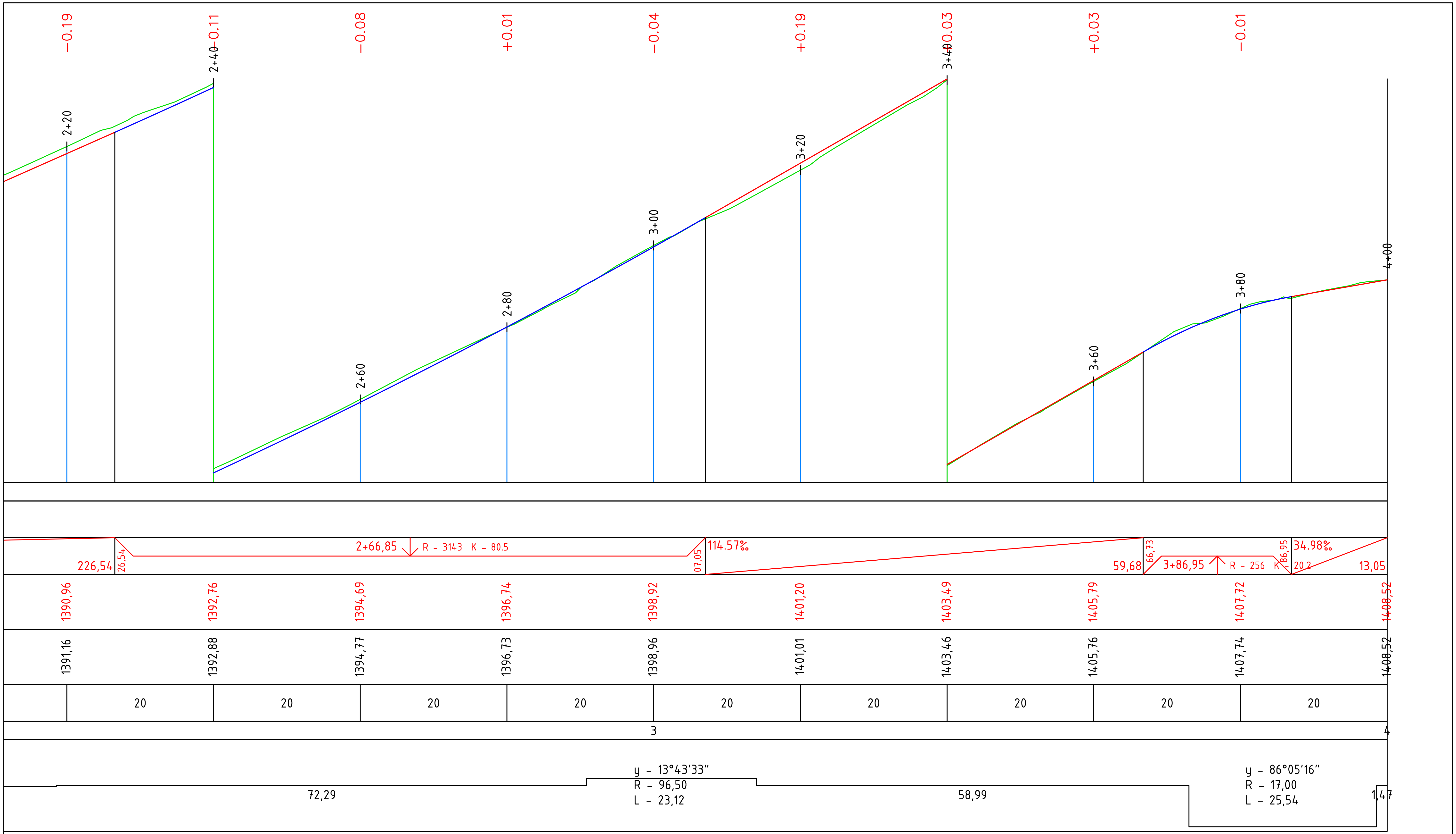

Պաշտոն	Անուն.Ազգանուն	Ստոր.	Ամիս Ամսաթիվ	Լոռու մարզի Վանաձոր համայնքի Հրաչյա Ներսիսյան փողոցի 1-ին նրբանցքի հիմնանորոգման նախագիծ			
				ՀՀ ԼՄՎՀ ԳՀԱՇՁԲ-25/16-2			
Տնօրեն	Ա. Թովմասյան	[signature]					
Գծեց	Ա. Թովմասյան	[signature]			Փուլ	Թերթ	Թերթեր
Ստուգեց	Ա. Հովհաննիսյան	[signature]		Հրաչյա Ներսիսյան փողոցի 1-ին նրբանցք	ԱՆ	2-03	3
				Երկայնական կտրվածք ՊԿ 3+20 - 4+00	<<ԳԵՈՔԱՐՏ>> ՍՊԸ		

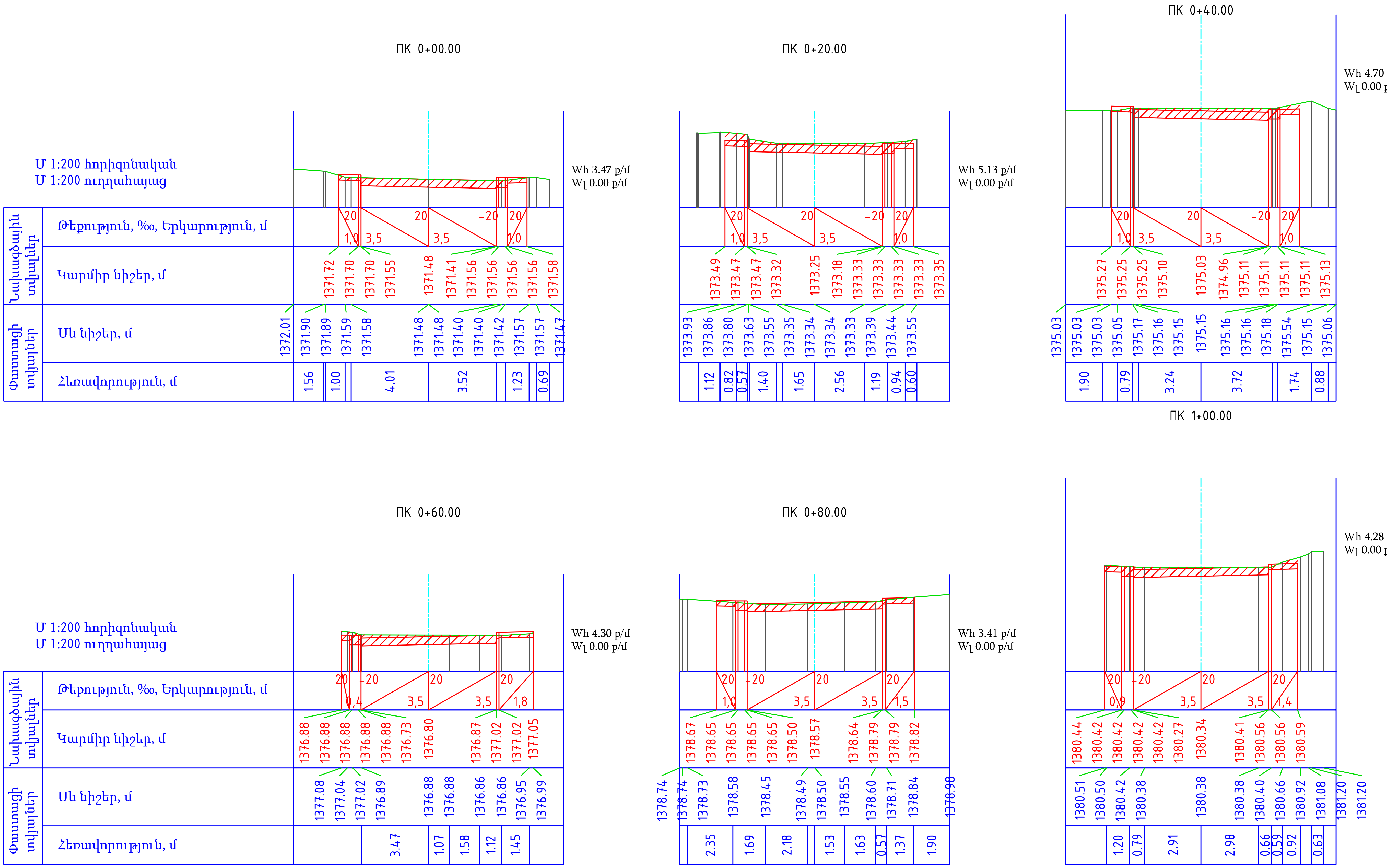

Պաշտոն	Անուն.Ազգանուն	Ստոր.	Ամիս Ամսաթիվ
Տնօրեն	Ա. Թովմասյան		
Գծեց	Ա. Թովմասյան		
Ստուգեց	Ա. Հովհաննիսյան		

Լոռու մարզի Վանաձոր համայնքի Հրաչյա Ներսիսյան փողոցի 1-ին նրբանցքի հիմնանորոգման նախագիծ

ՀՀ ԼՄՎՀ ԳՀԱՇՁԲ-25/16-2

Հրաչյա Ներսիսյան փողոցի 1-ին նրբանցք

Փուլ	Թերթ	Թերթեր
ԱՆ	3-01	3

Լայնական կտրվածք

ՊԿ 0+00 - 1+00

<<ԳԵՈՔԱՐՏ>>
ՍՊԸ

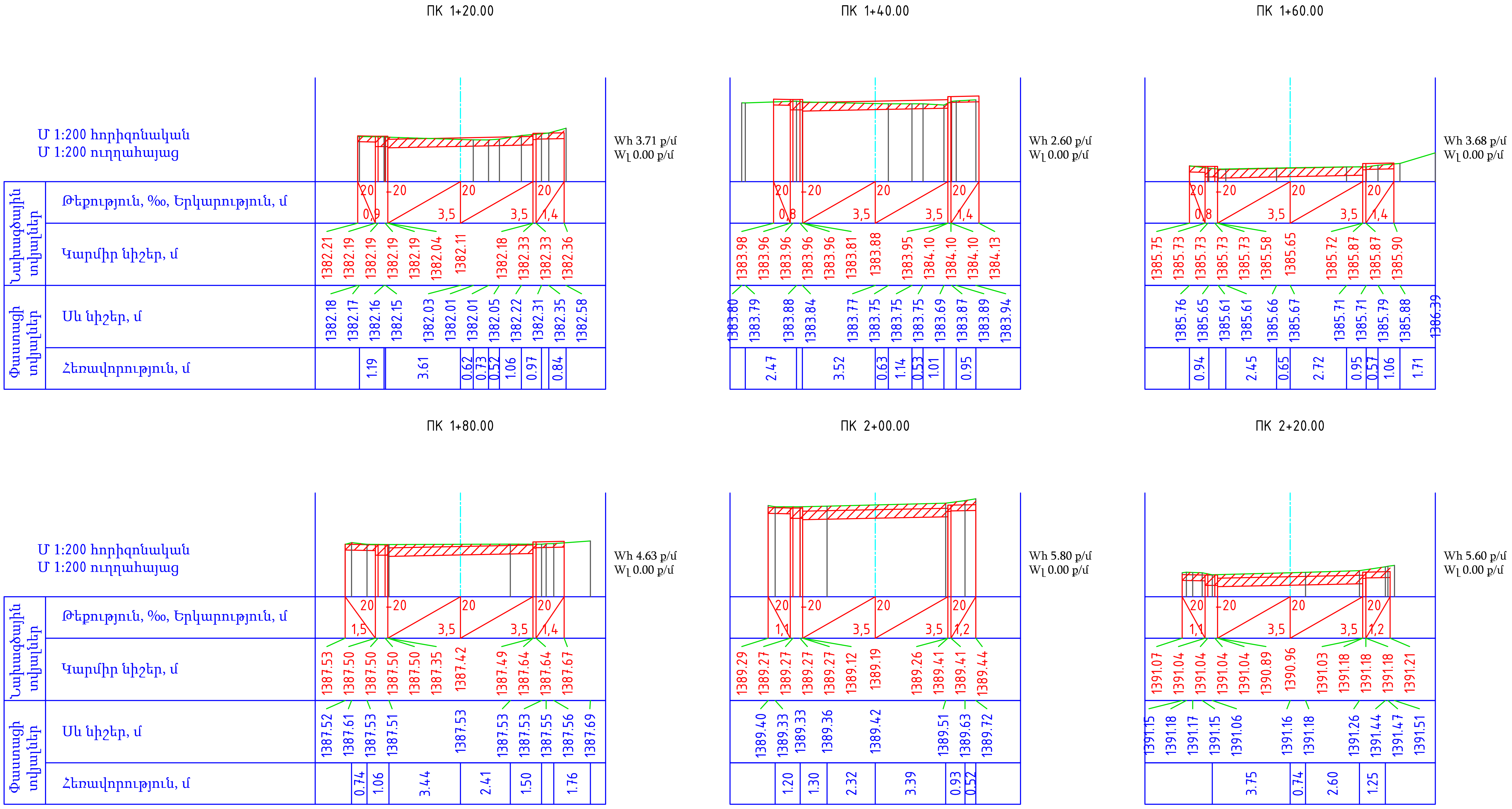

Պաշտոն	Անուն.Ազգանուն	Ստոր.	Ամիս Ամսաթիվ
Տնօրեն	Ա. Թովմասյան		
Գծեց	Ա. Թովմասյան		
Ստուգեց	Ա. Հովհաննիսյան		

Լոռու մարզի Վանաձոր համայնքի Հրայա Ներսիսյան փողոցի 1-ին նրբանցքի հիմնանորոգման նախագիծ

ՀՀ ԼՄՎՀ ԳՀԱԾՁԲ-25/16-2

Հրայա Ներսիսյան փողոցի 1-ին նրբանցք

Փուլ	Թերթ	Թերթեր
ԱՆ	3-02	3

Լայնական կտրվածք
ՊԿ 1+20 - 2+20

<<ԳԵՈՔԱՐՏ>> ՍՊԸ

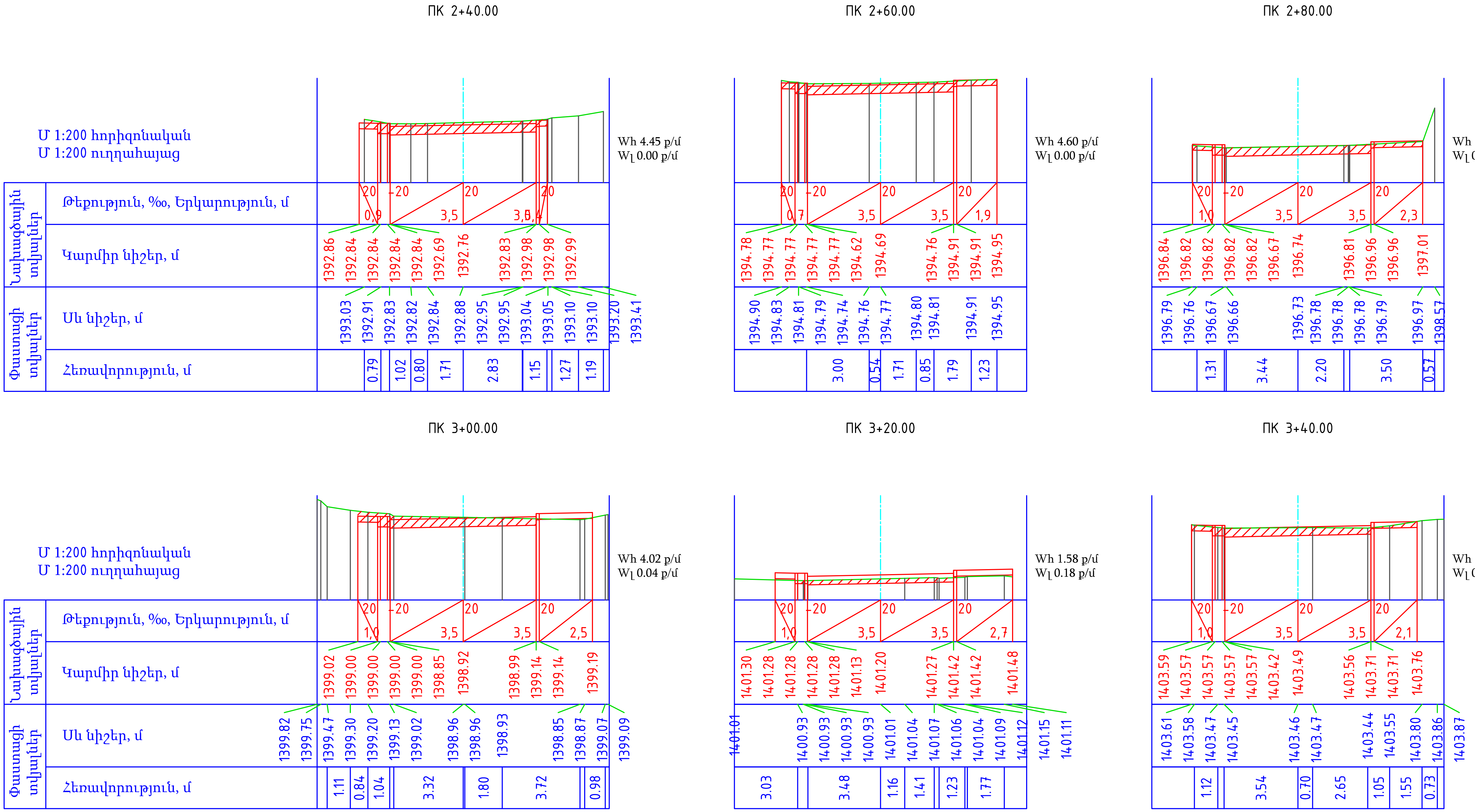

Պաշտոն	Անուն.Ազգանուն	Ստոր.	Ամիս Ամսաթիվ	Լոռու մարզի Վանաձոր համայնքի Հրայր Ներսիսյան փողոցի 1-ին նրբանցքի հիմնանորոգման նախագիծ		
				ՀՀ ԼՄՎՀ ԳՀԱՇՔ-25/16-2		
Տնօրեն	Ա. Թովմասյան				Փուլ	Թերթ	Թերթեր
Գծեց	Ա. Թովմասյան			Հրայր Ներսիսյան փողոցի 1-ին նրբանցք	ԱՆ	3-03	3
Ստուգեց	Ա. Հովհաննիսյան			Լայնական կտրվածք ՊԿ 2+40 - 3+40	<<ԳԵՈՔԱՐՏ>> ՍՊԸ		

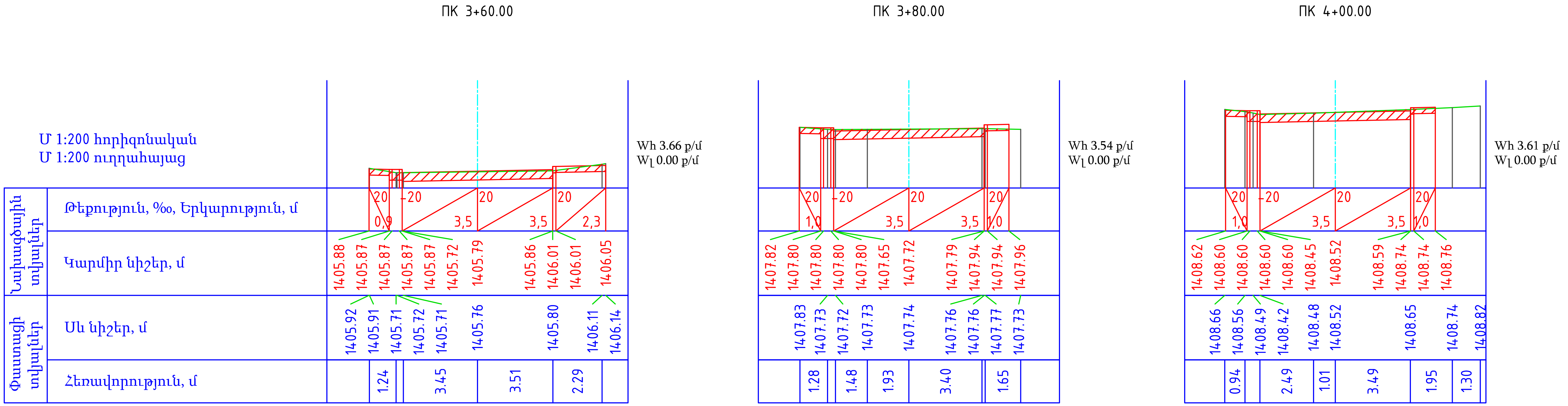

Պաշտոն	Անուն.Ազգանուն	Ստոր.	Ամիս Ամսաթիվ
Տնօրեն	Ա. Թովմասյան		
Գծեց	Ա. Թովմասյան		
Ստուգեց	Ա. Հովհաննիսյան		

Լոռու մարզի Վանաձոր համայնքի Հրաչյա Ներսիսյան փողոցի 1-ին նրբանցքի հիմնանորոգման նախագիծ

ՀՀ ԼՄՎՀ ԳՀԱՇՁԲ-25/16-2

Հրաչյա Ներսիսյան փողոցի 1-ին նրբանցք

Փուլ	Թերթ	Թերթեր
ԱՆ	3-04	3

Լայնական կտրվածք

ՊԿ 3+60 - 4+20

<<ԳԵՈՔԱՐՏ>>
ՍՊԸ

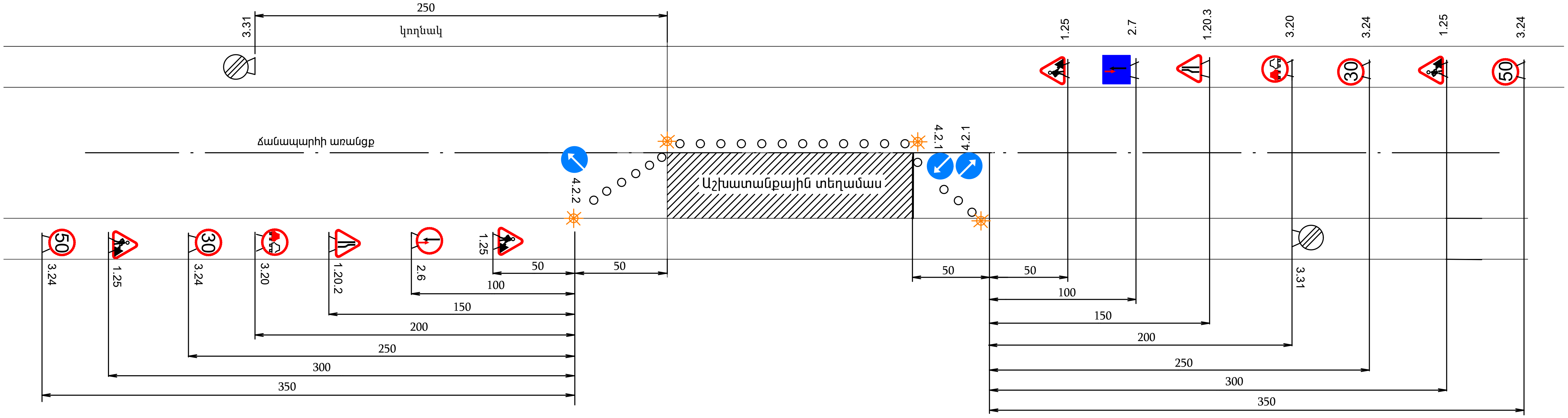

Պայմանական նշաններ

1.25 Ճանապարհային աշխատանքներ

1.20.2 Ճանապարհի նեղացում

1.20.3 Ճանապարհի նեղացում

3.20 Վազանցն արգելվում է

70 50 30 3.24 Առավելագույն արագության սահմանափակում

3.31 Բոլոր սահմանափակումների վերջ

4.2.1 Արգելքի շրջանցում աջից

4.2.2 Արգելքի շրջանցում ձախից

2.6 Հանդիպակաց շարժման առավելություն

2.7 Առավելություն հանդիպակաց շարժման նկատմամբ

Լուսաազդանշանային առկայծող լապտեր

<<ԳԵՈՔԱՐՏ>>
ՍՊԸ

Երթևեկության կարգավորման սխեմա

Թերթ 1

ՕԲՅԵԿՏԻ ԱՆՎԱՆՈՒՄԸ . . . .

NAME OF WORKS . . . .

ՊԱՏՎԻՐԱՏՈՒ . . . .

CLIENT . . . .

ԿԱՊԱԼԱՌՈՒ . . . .

CONTRACTOR . . . .

ՇԻՆԱՐԱՐԱԿԱՆ ԱՇԽԱՏԱՆՔՆԵՐԻ ՍԿԻԶԲ . . . .

DEADLINES OF CONSTRACTION BEGINNING . . . .

ՎԵՐՋ . . . .

END . . . .

ԼՐԱՑՈՒՑԻՉ ՏԵՂԵԿՈՒԹՅՈՒՆՆԵՐԻ ՀԱՄԱՐ ԶԱՆԳԵԼ ՀԵՌ. . . . . . .

PHONE NUMBER FOR ADDITIONAL INFORMATION . . . .

<<ԳԵՈՔԱՐՏ>>
ՍՊԸ

Օբյեկտի սկզբում և վերջում տեղադրվող տիպային նշան

Թերթ 2

ՏԻՊ - 1
(ՊԿ 0+00 - 0+26)

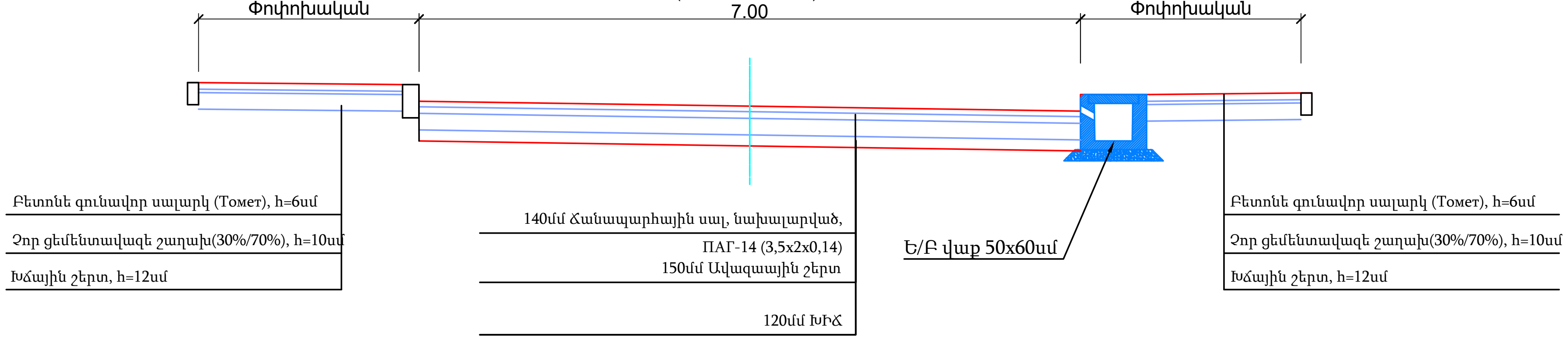

ՏԻՊ - 2
(ՊԿ 0+26 - 4+00)

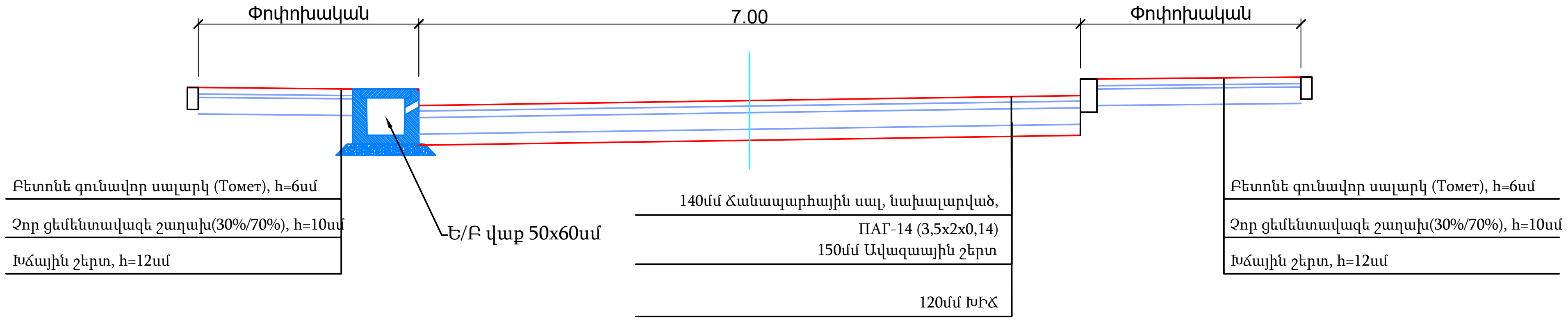

Ծանոթություն
1. Առանց մասշտաբի
2. A - Երթևեկելի մաս
3. B - Կողնակ
4. C - Մայթ
5. Բոլոր չափերը և ծավալները տրված են համապատասխան ամփոփագրերում

<<ԳԵՈՔԱՐՏ>>
ՍՊԸ

Ճանապարհի հագուստի կոնստրուկցիա

Թերթ 3

ՀԵՆԱՊԱՏԻ ԿՏՐՎԱԾՔ H 1.1 Մ

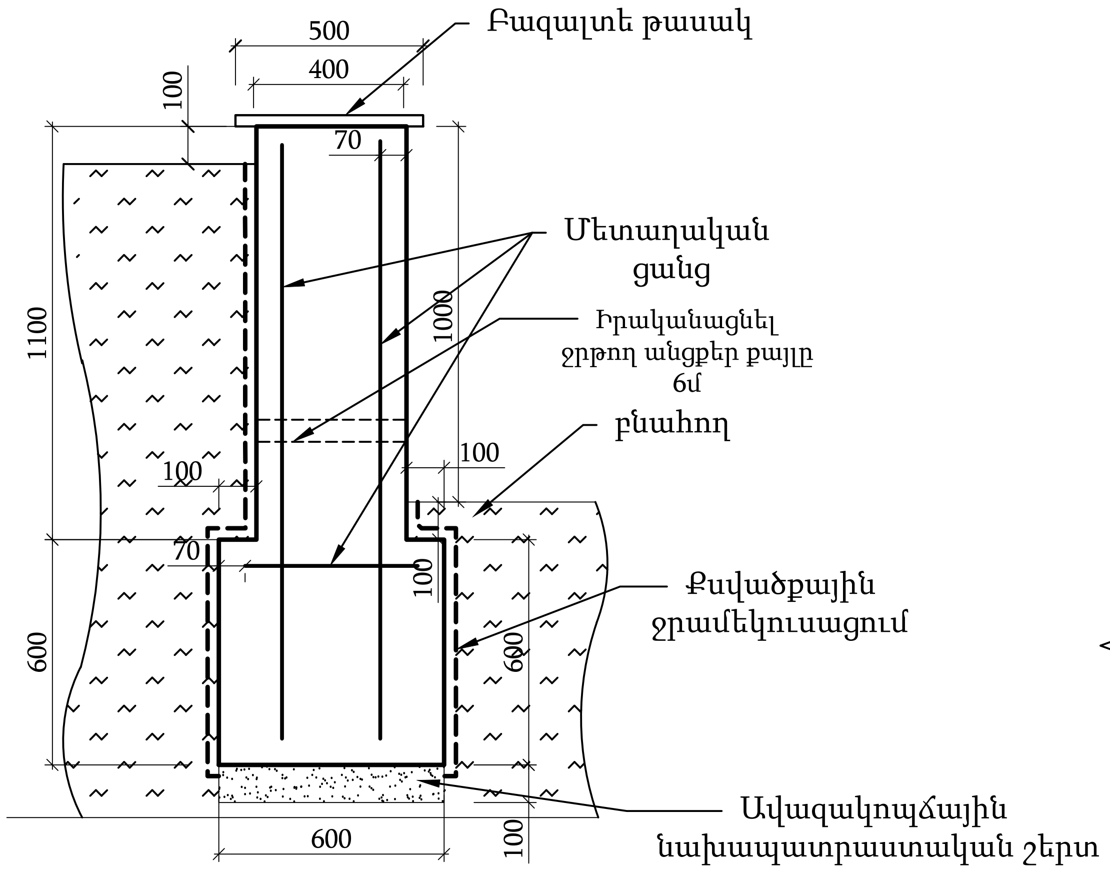

1ՔՄ ԱՄՐԱՆՆԵՐԻ ԴԱՍԱՎՈՐՈՒԹՅՈՒՆԸ
Մ 1:20
Յանգույց 1

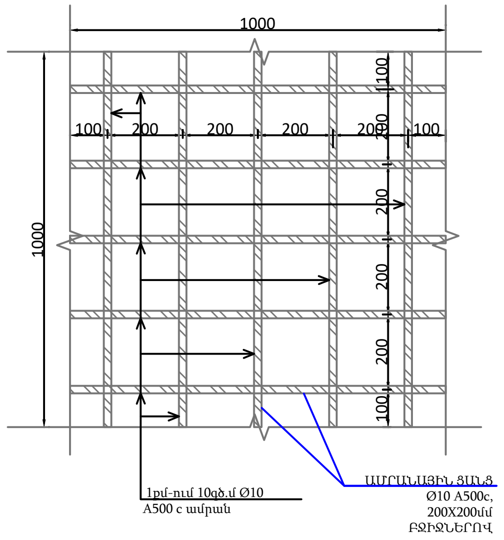

Ծանոթություն:
1.Չափերը տրված են միլիմետրերով
2. Իրականացնել ձևախախտման կարեր `10մ
   համախականությամբ
3. իրականացնել ցամաքուրդային անցքեր
   Ø 100 0.1մ բարձրությամբ և 2.5մ
   համախականությամբ

Եզրաքարի հանգույց

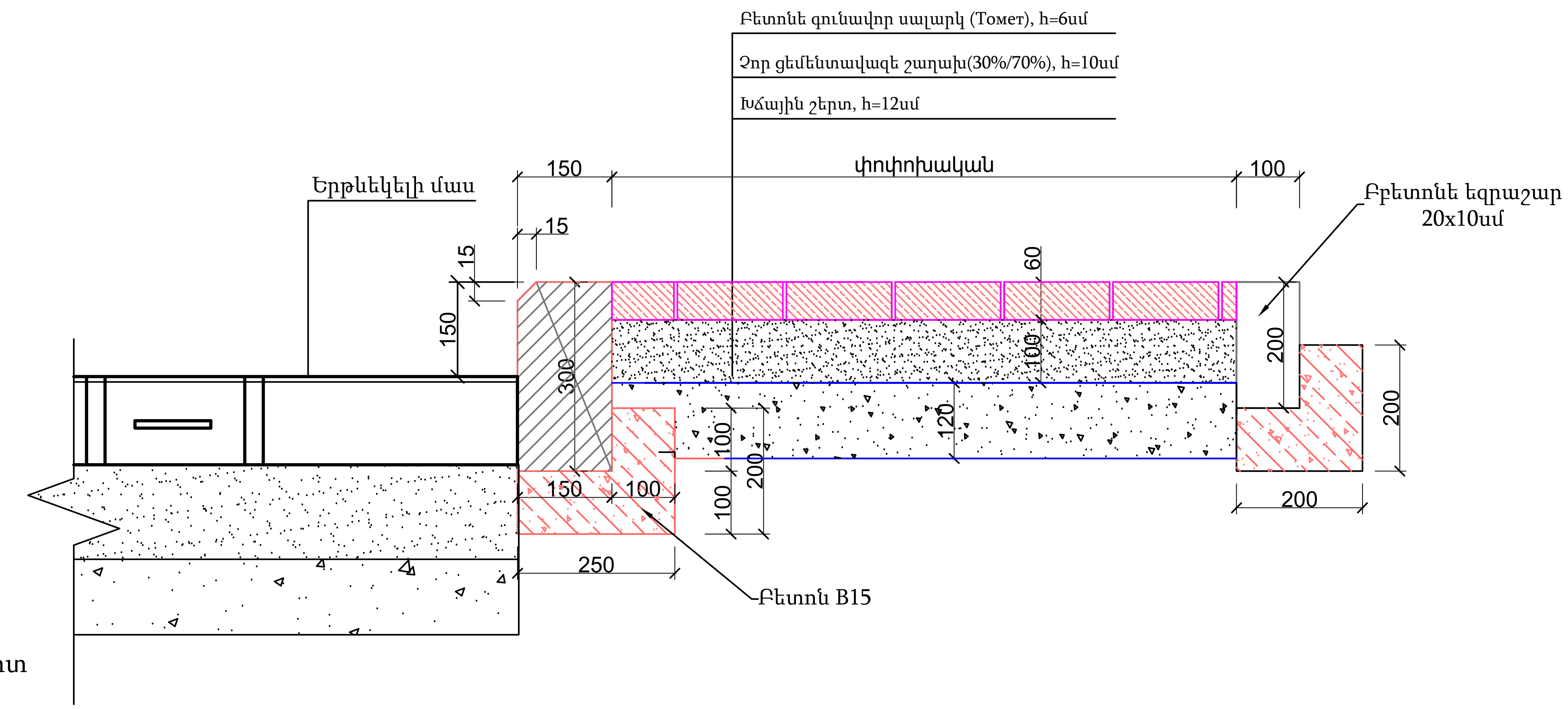

Թեք եզրաքար

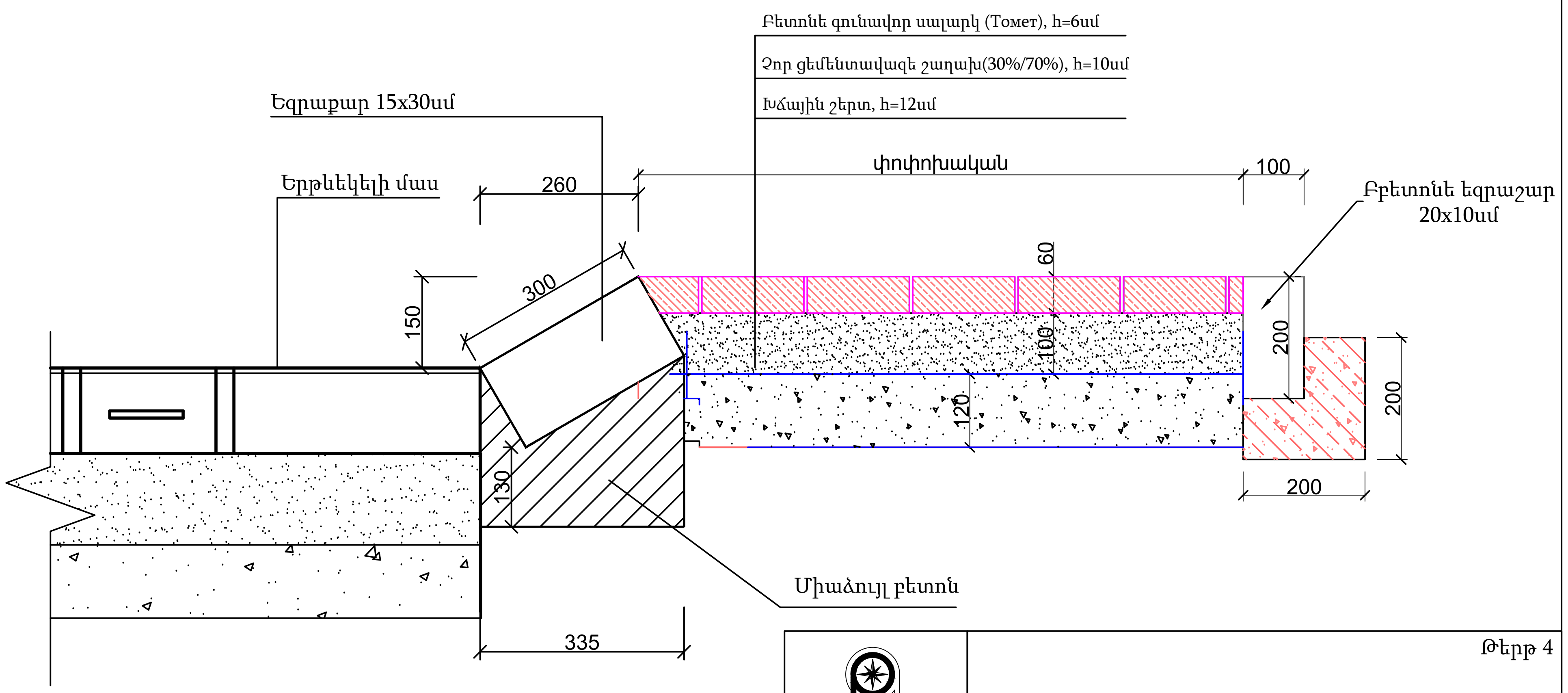

Թերթ 4

<<ԳԵՈՔԱՐՏ>>
ՍՊԸ

Հենապատի և մայթերի կոնստրուկցիա

Ճանապարհային սալի սխեման

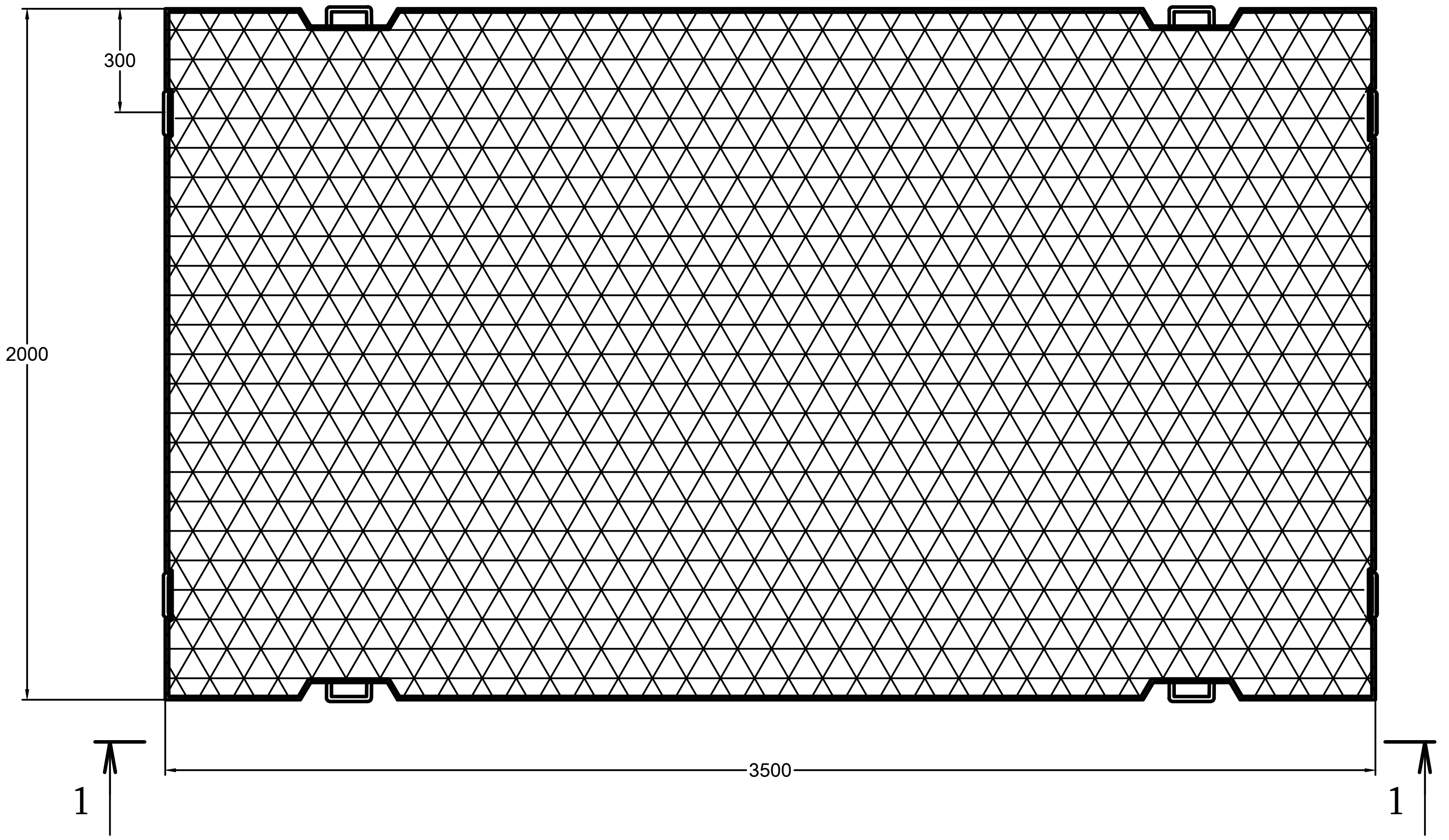

2-2

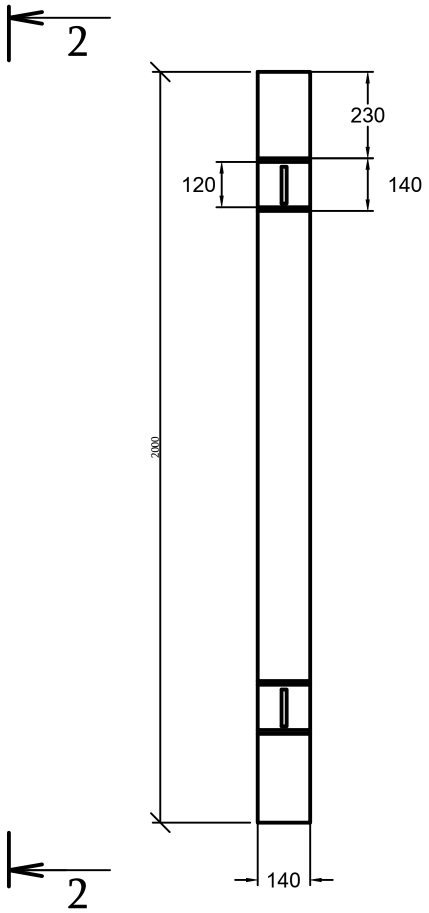

Սալի միացման հանգույց

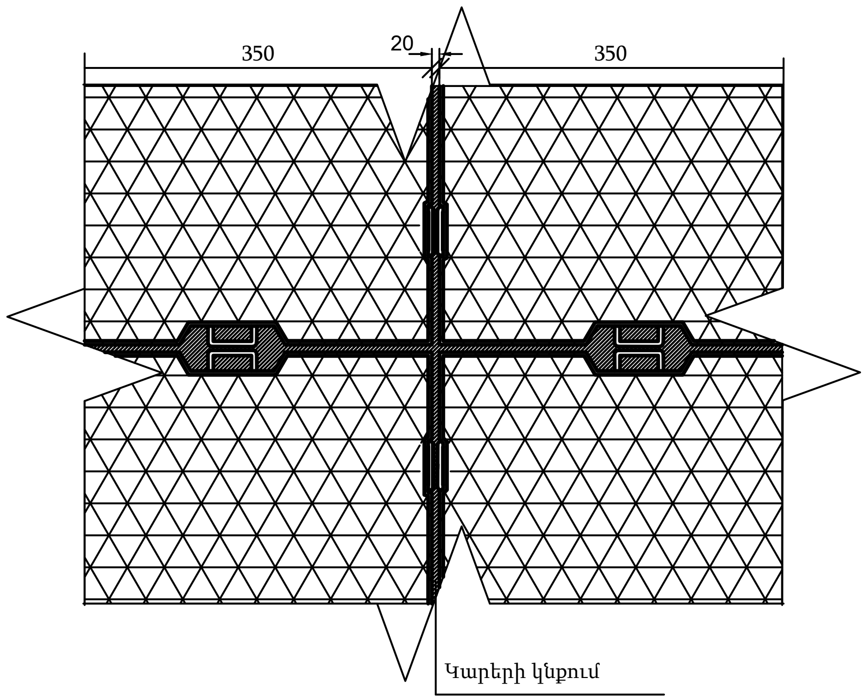

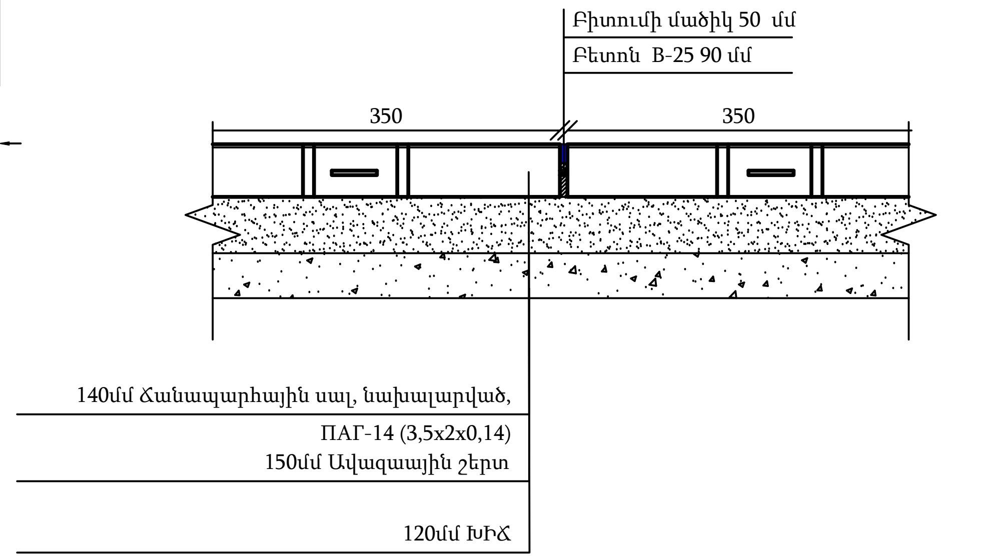

1-1

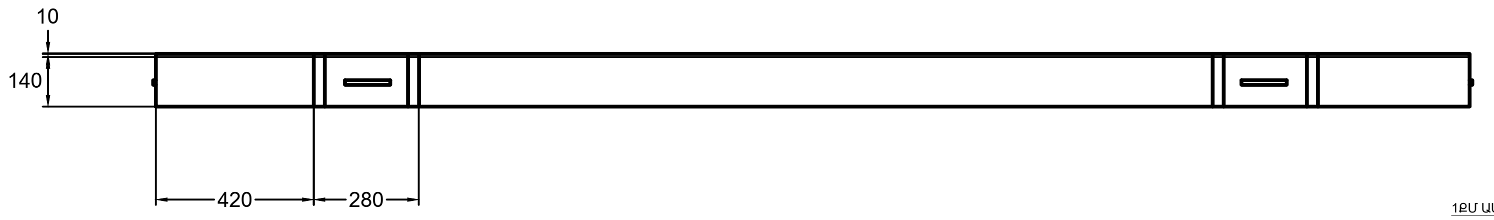

Բացարկների լրացման սխեման

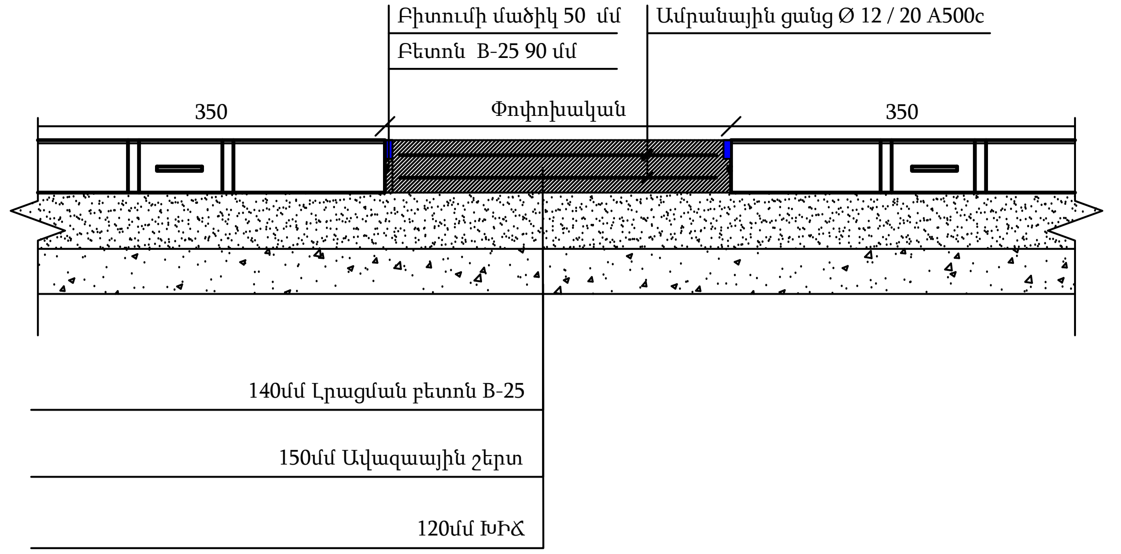

1ՔՄ ԱՄՐԱՆՆԵՐԻ ԴԱՍԱՎՈՐՈՒԹՅՈՒՆԸ
Մ 1:20
Հանգույց 1

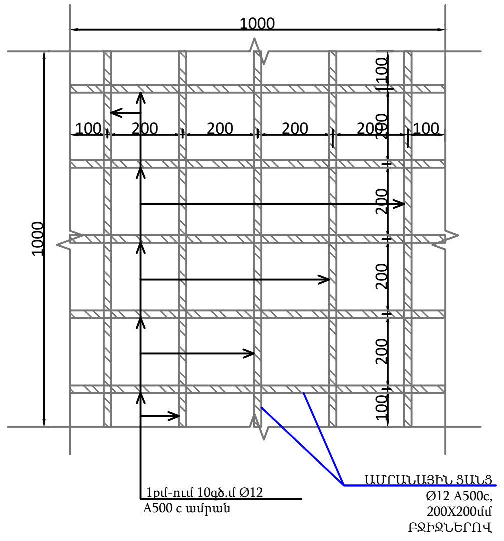

Ծանոթություն

1. ներդիր էլեմենտների Եռակցման համար օգտագործվում է E-42A տիպի էլեկտրոդներ՝ 4-5 մմ տրամագծով:
2. Եռակցումն իրականացվում է 8-9 սմ երկարությամբ շարունակական կարով բարձրությունը՝ առնվազն 5 մմ եռակցման խորությամբ:
3. Յուրաքանչյուր 12 սալաքար (24 մ) ընդարձակման հոդերի ձևավորման համար կարերը չպետք է եռակցվեն:
4. Բացառությամբ ընդարձակման հոդերի, լայնակի հոդերը լրացվում են ակոսի խորության 2/3-ով ցեմենտ-ավազե շաղախով, իսկ 1/3-ը՝ բիտումային մածիկով:
5. Ընդարձակման հոդերը ամբողջ խորությամբ լցվում են մածիկով:
6. երկայնական կարերը լցվում են ցեմենտ-ավազի շաղախով ամբողջ խորությամբ:
7. Հոդերի լցումը կատարվում է մածիկով երկու փուլով. հոդերի առաջին լցման ժամանակ մածիկը նստելուց հետո այն նորից լցնում են և ավելցուկը սրածայր կտրիչով կտրում:
8. Չափսերը մմ-ով:

<<ԳԵՈՔԱՐՏ>> ՍՊԸ	Ճանապարհային սալ	Թերթ 5

Հենապատների և պարապետների տիպային երկայնական կտրվածք

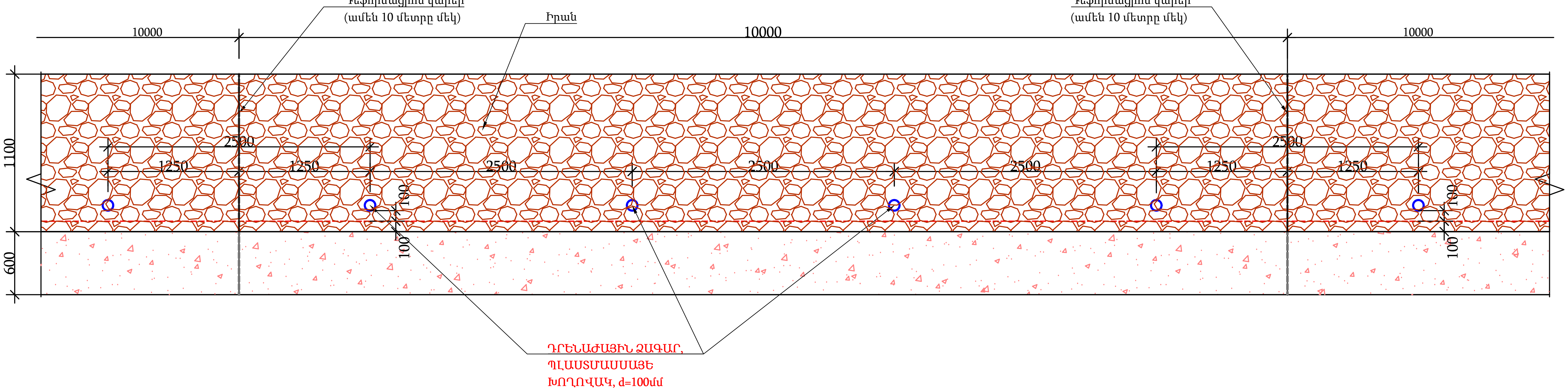

Թեքահարթակի կոնստրուկցիա

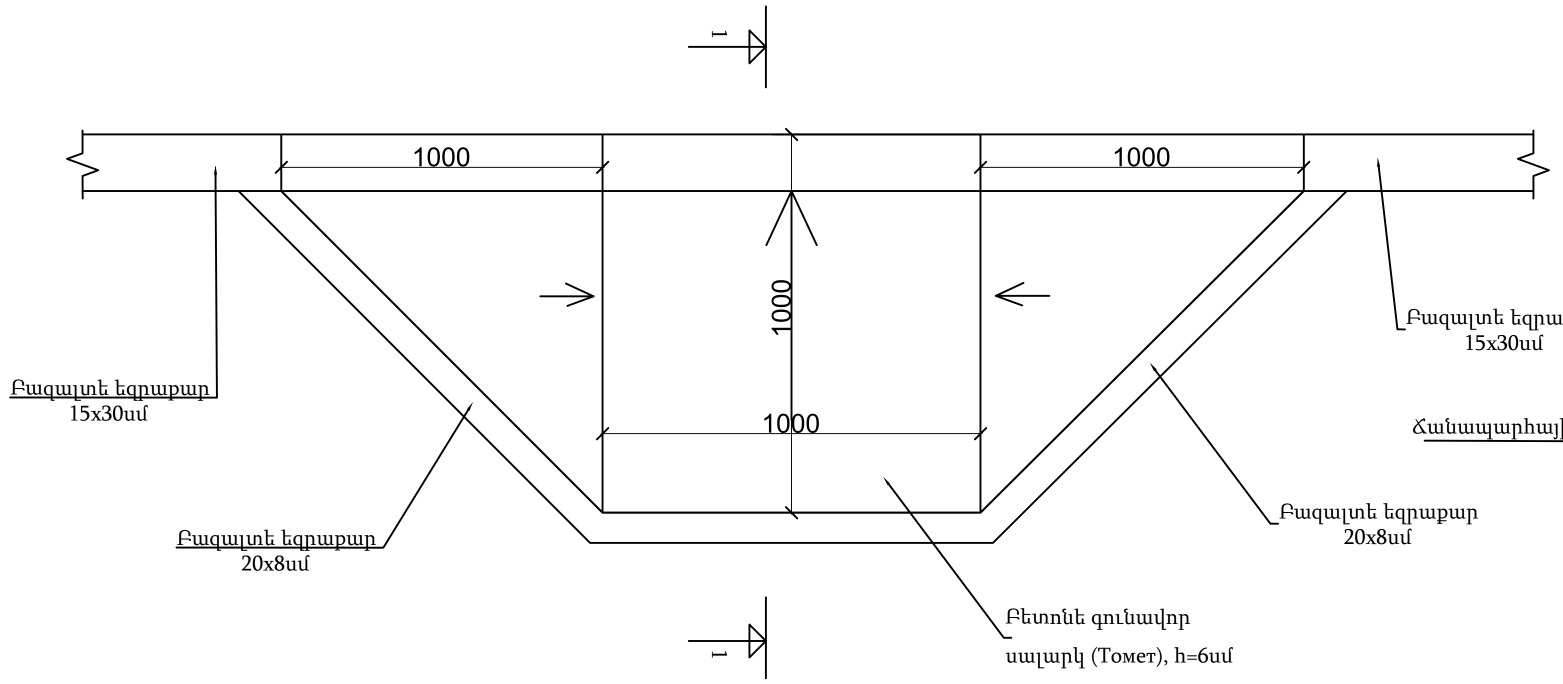

ՏԻՊ - 1

Կտրվածք 1-1

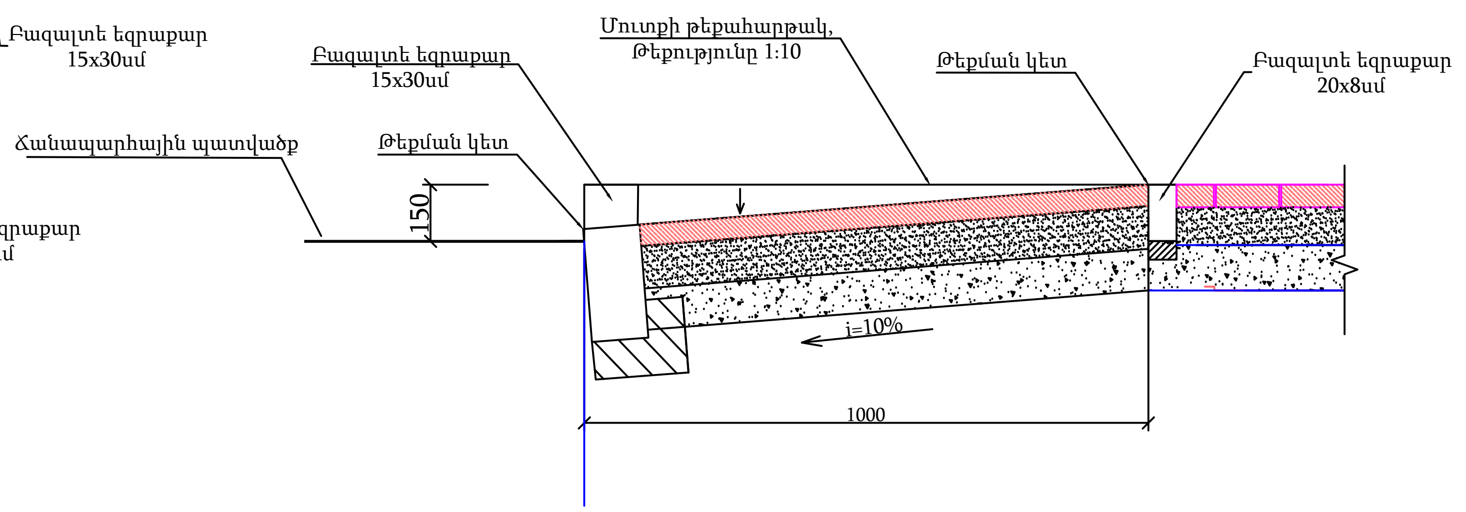

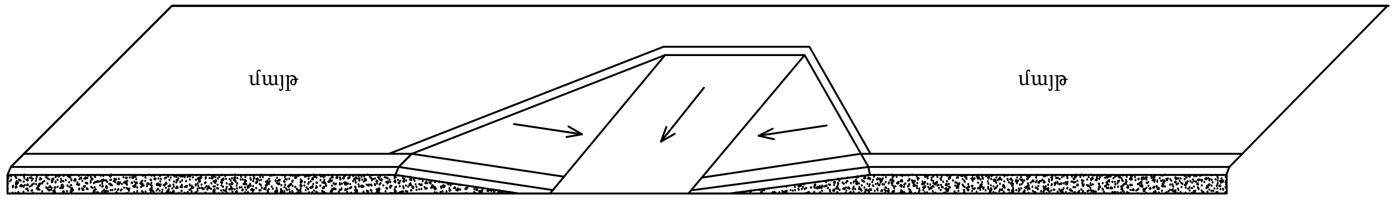

Ծանոթություն

1. Հատակագծի չափերը տրված են միլիմետրերով:
2. Թեքահարթակի չափերն ու ձևը կարող են փոփոխվել իրավիճակից ելնել, ինչպես նաև պատվիրատուի ցանկության դեպքում:

<<ԳԵՈՔԱՐՏ>>
ՍՊԸ

Թերթ 6

Թեքահարթակի սխեմա

Ջրընդունիչի հատակագիծ

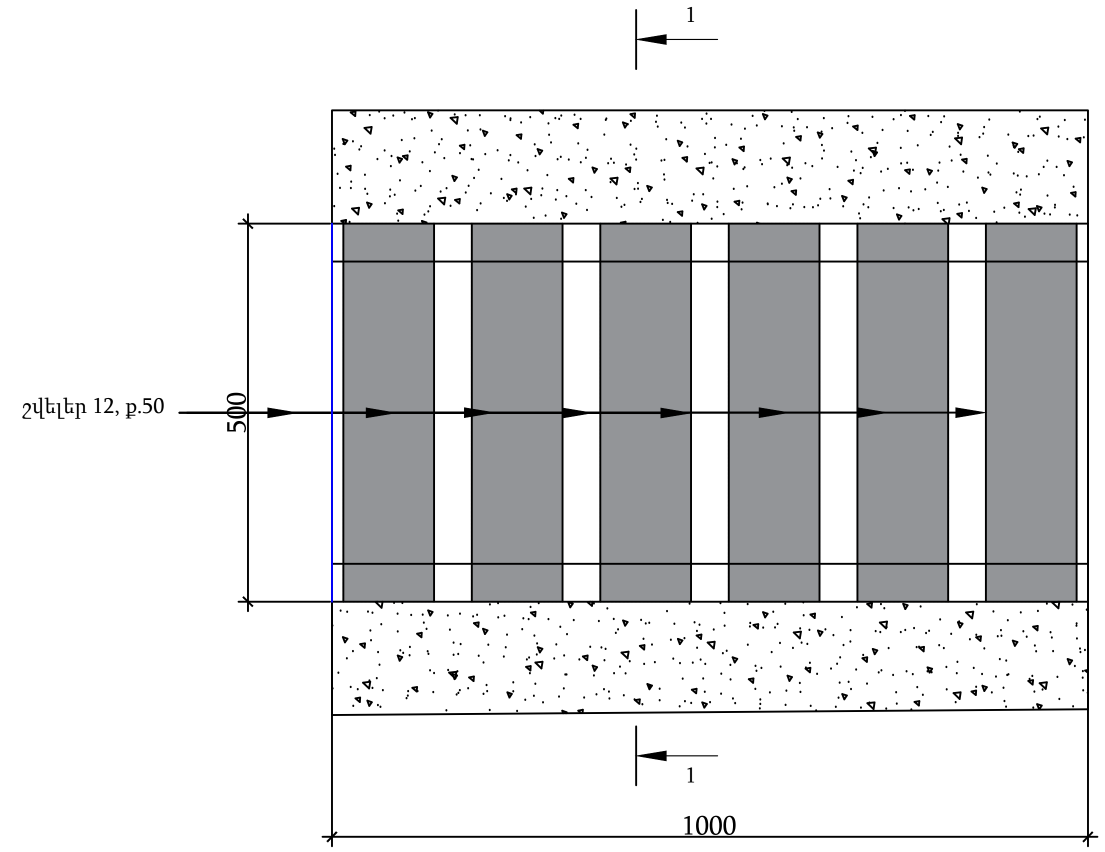

1 - 1

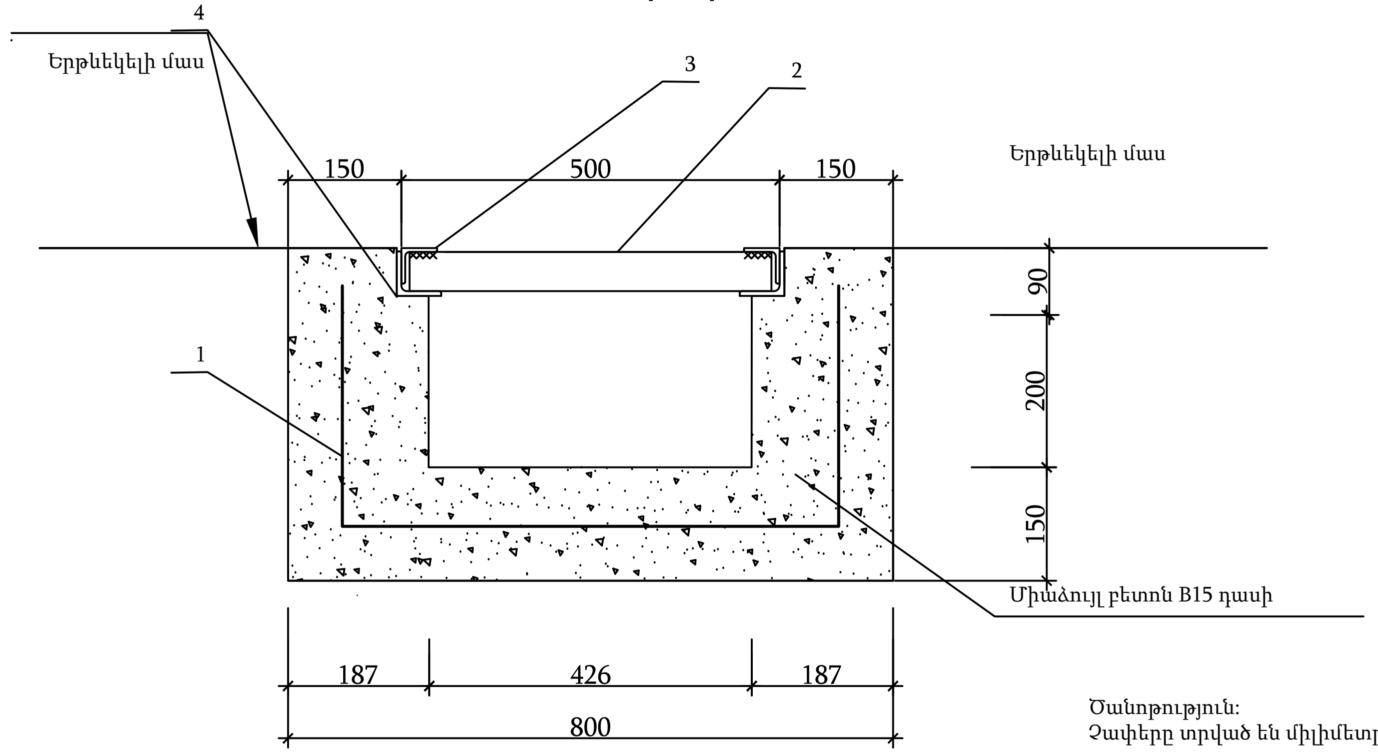

Ծանոթություն:
Չափերը տրված են միլիմետրերով

Հենակային ատամի տեղադրման սխեմա

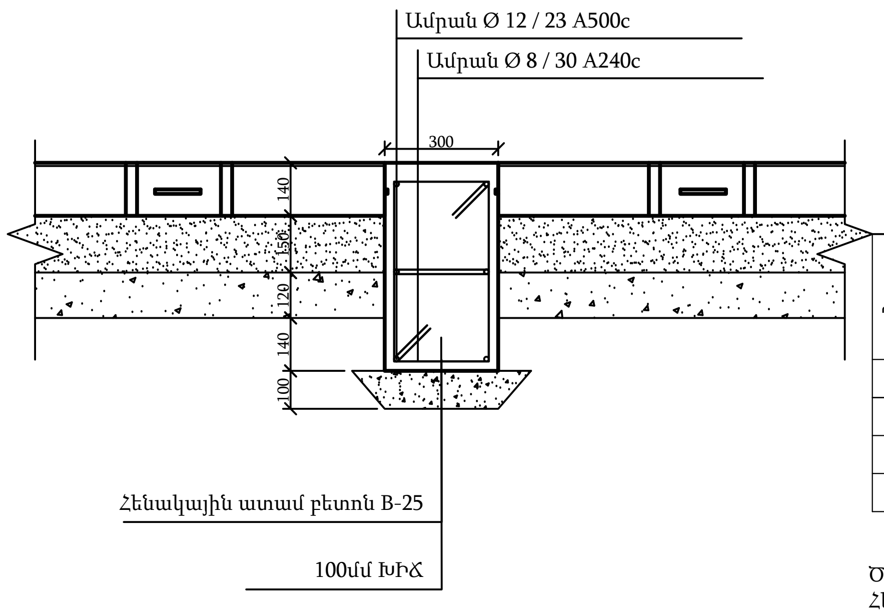

№	Էլեմենտ	Անվանումը
1	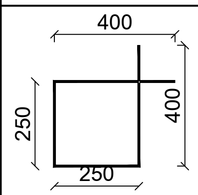	Անուր - 1 Ø8 A240c L=1300մմ

Դիրք NN	ՏԱՐԵՐԻ ԱՆՎԱՆՈՒՄԸ	ՀԱՏՈՒՅԹԸ, մմ	ԵՐԿԱՐ. սմ	ՔԱՇԸ, 1գ.մ-ի կգ	ՔԱՆԱԿԸ հատ	ԸՆԴՀԱՆ. ԵՐԿԱՐ-Ը m / մ	ԸՆԴՀԱՆ. ՔԱՇԸ, kg / կգ
1	Հորիզոնական ամրաններ	Ø 12	700	0.888	6	42	37.3
2	Անուր	Ø 8	130	0.395	46	59.8	23.6
3	Միաձույլ Բետոն B 25	1.163^3					

Ծանոթություն:
Հենակային ատամը տեղադրվում է նվազագույնը 8 մ քայլով

Մասնագիր 1գծ.մ ջրընդունիչի համար

N	Անվանումը	Քանակ	Ծավալ	Ծանուցություն
	Ջրընդունիչ	գծ.մ		
1	Ամրանային ցանց 100x100x4 1.3քմ			
2	Շվելեր 12 L=500	3.0	31,26	1գծ.մ=10,42կգ
3	50x50x5 L=1000	2.0	5,94	1գծ.մ=2.97կգ
4	60x60x6 L=1000	2.0	10,84	1գծ.մ=5,42կգ
	Միաձույլ բետոն B20 դասի	$մ^3$	0.22	

<<ԳԵՈՔԱՐՏ>>
ՍՊԸ

Ջրընդունիչ

Թերթ 7

անձրևընդունիչների կառուցվածքը

1-1

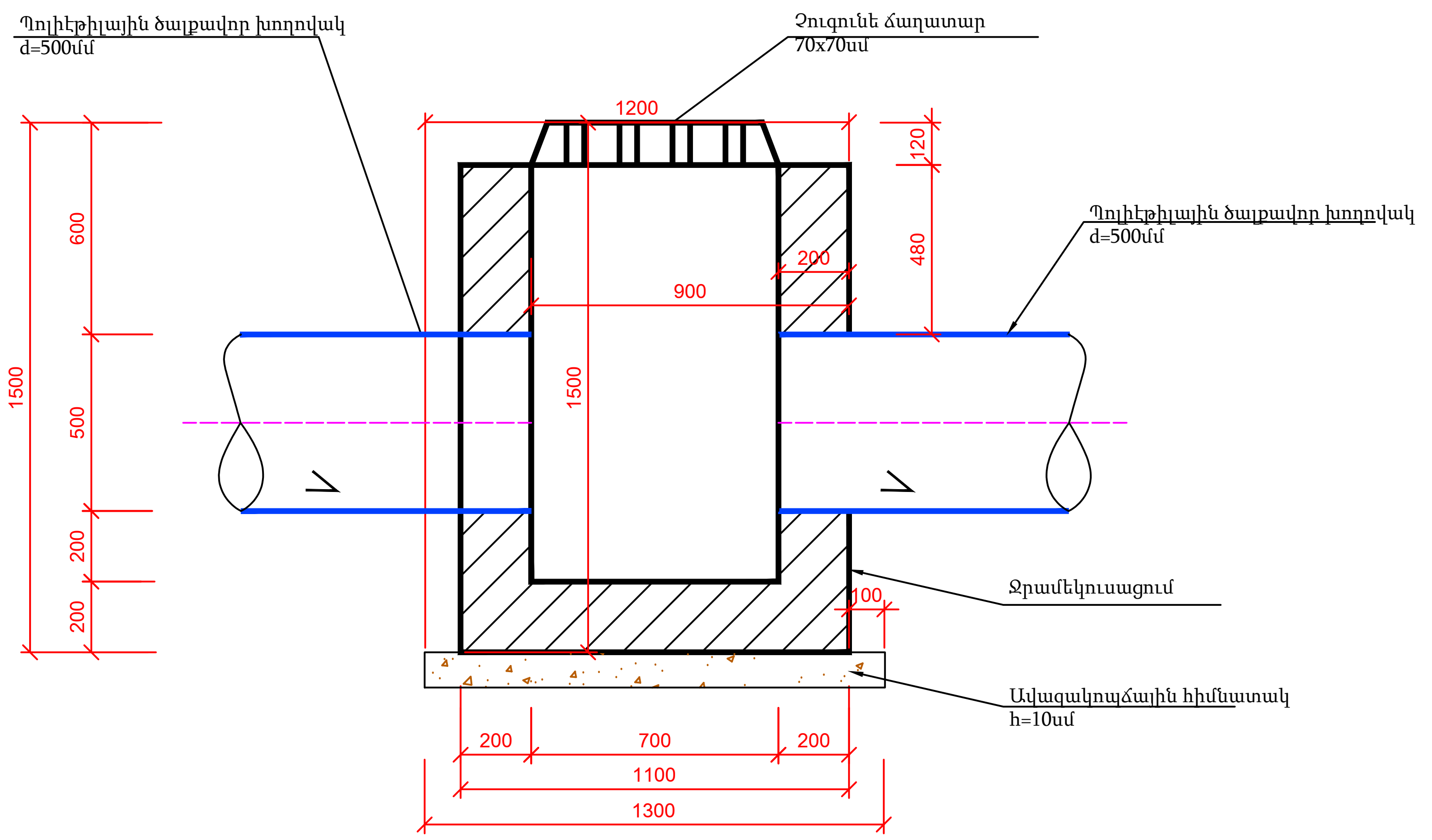

2-2

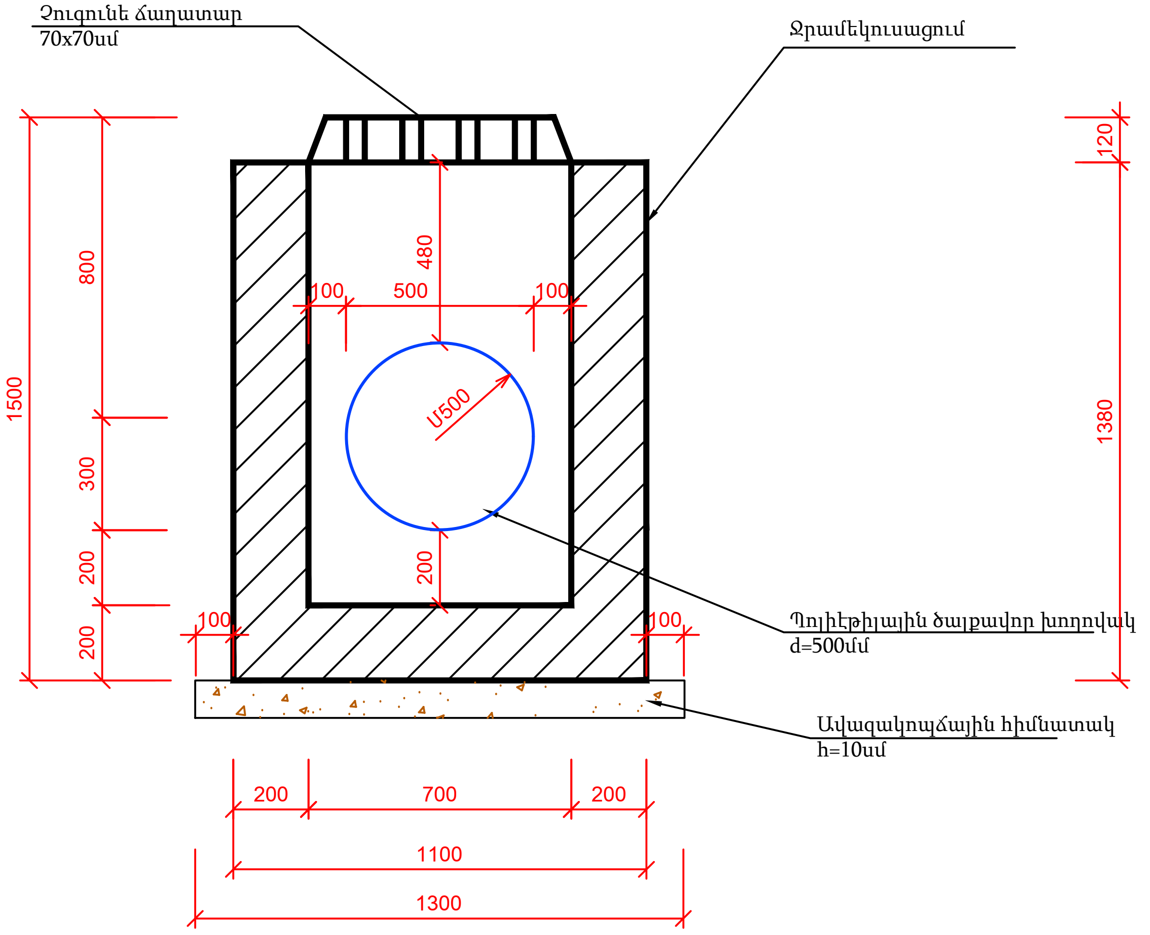

Հատակագիծ

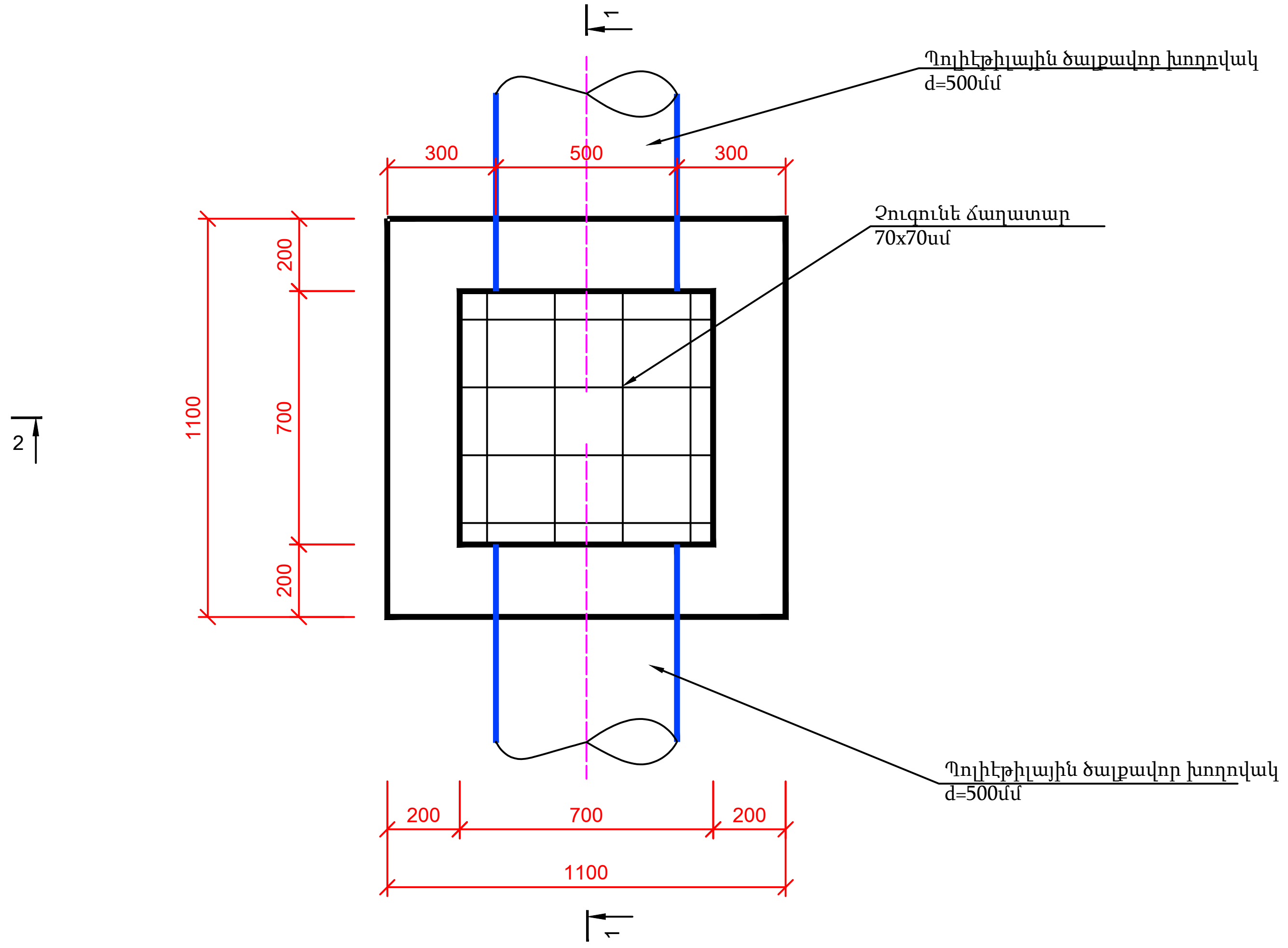

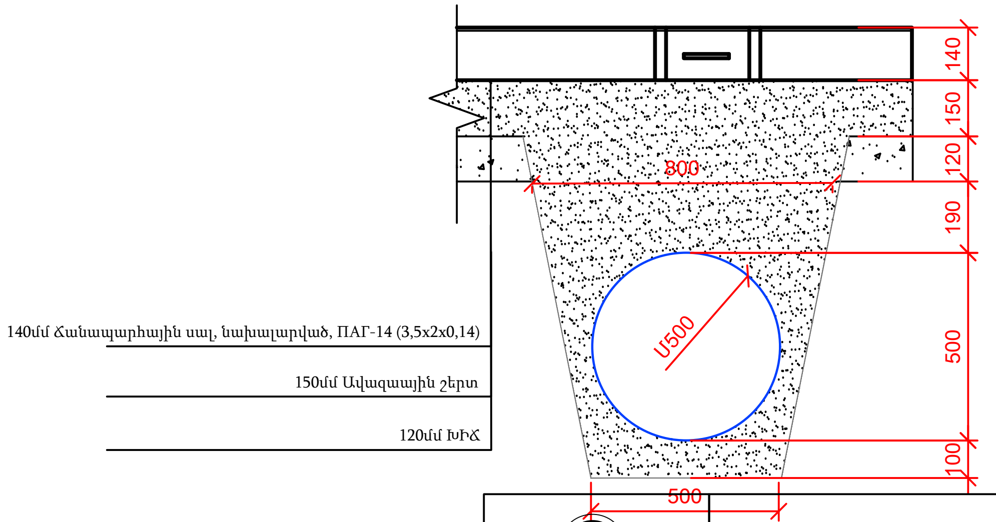

Թերթ 8

Անձրևընդունիչ

<<ԳԵՈՔԱՐՏ>>
ՍՊԸ

Վաքի լայնական կտրվածք
Մ 1:100

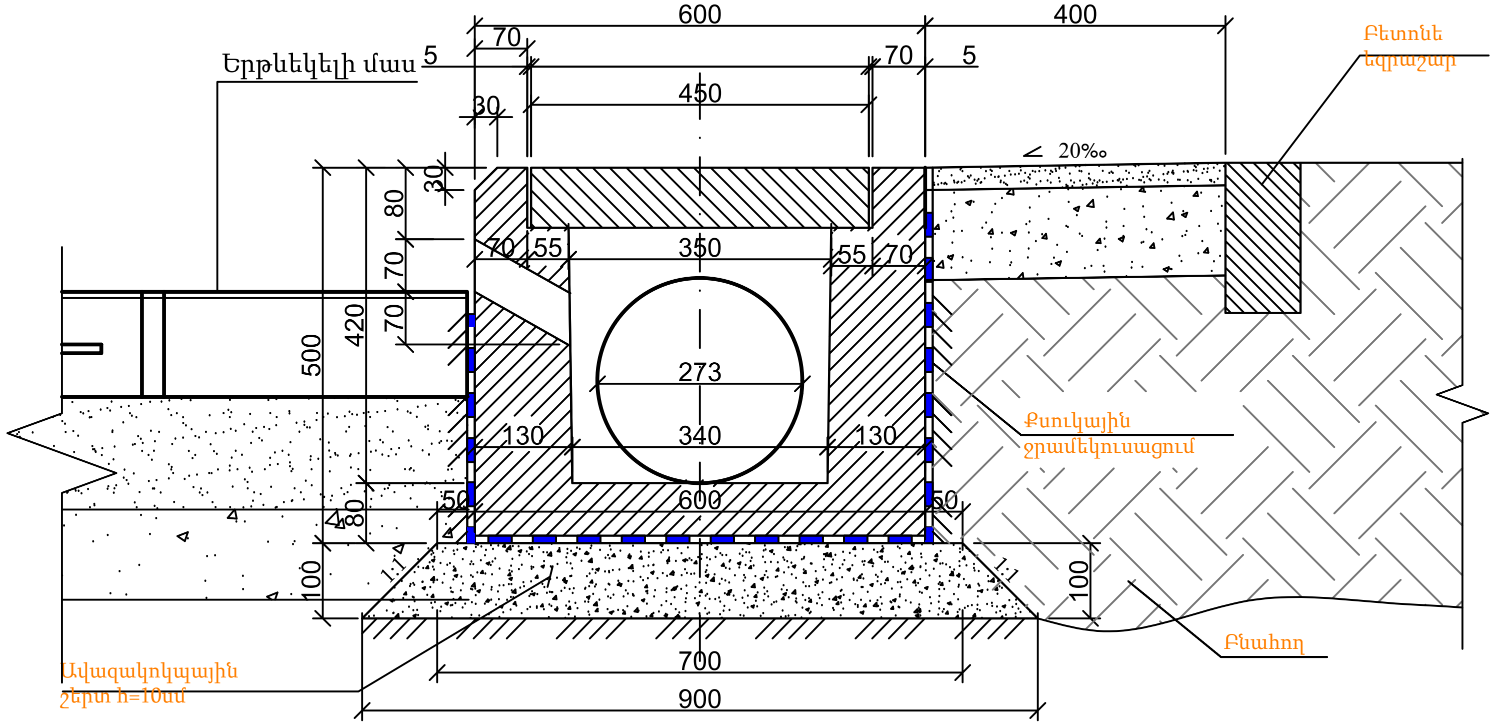

Հավաքովի Ե/բ սալ	
Չափսերը	8x45x100 սմ
Բետոն B22,5	0,036 մ³
Քաշը	0,09 տ
Ամրան ø5 մմ	4.9 գծմ 0.7546 կգ
Ամրան ø5 մմ	2.1 գծմ 0.3234 կգ
Մոնտաժային խարիսխ ø5 մմ	0.82 գծմ 0,126 կգ
Ընդ. ամրան ø5 մմ	7.82 գծմ 1.204 կգ (33.44 կգ/մ³)

Չափսերը	50x60x300 սմ
Բետոն	0,43505 մ³
Քաշը	1.087 տ
Ամրան ø5 մմ	119.66 գծմ 18.428 կգ
Մոնտաժային խարիսխ ø6 մմ	3,4 գծմ 0,7548 կգ
Ընդ. ամրան	19.1828 կգ (44.09 կգ/մ³)
Բնահող (1 գծմ)	0.40 մ²
Ավազակոպճային շերտ h=10 սմ (1 գծմ)	0,08 մ²

Վաքի ամրանավորում
2-2

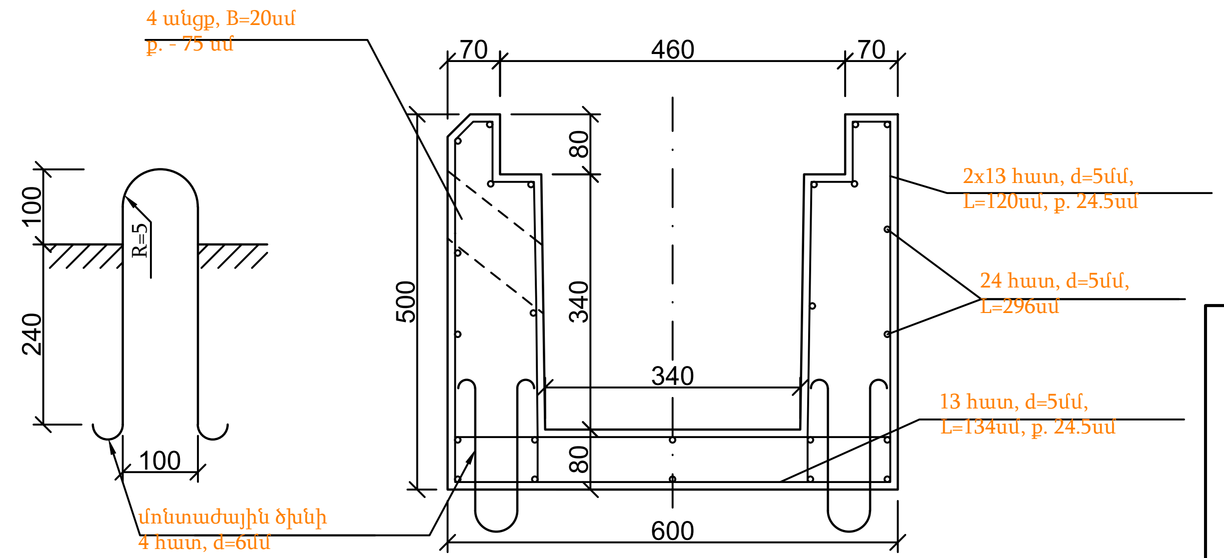

Ծածկի սալի հատակագիծ
Մ 1:10

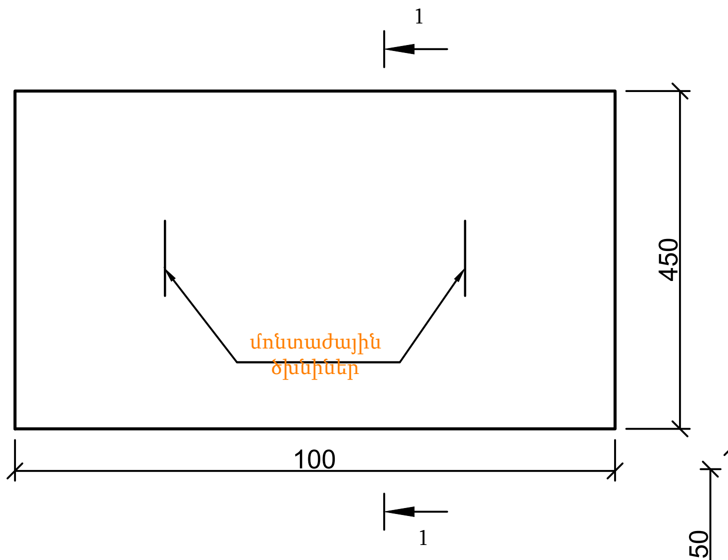

L=300սմ հավաքովի Ե/բ վաք(50x60սմ)
Մ 1:25

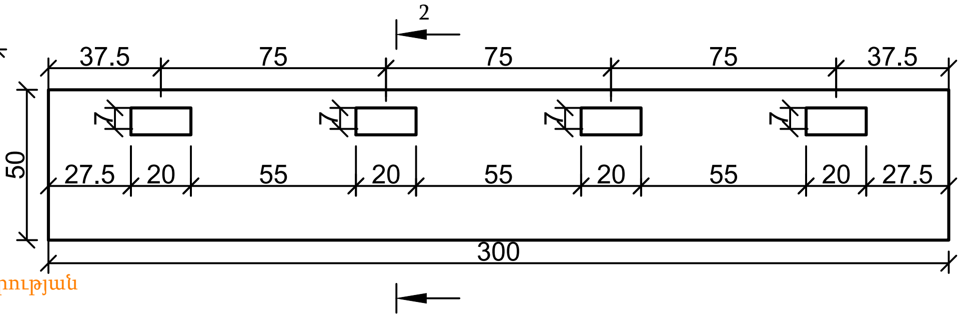

Ծածկի ամրանավորում

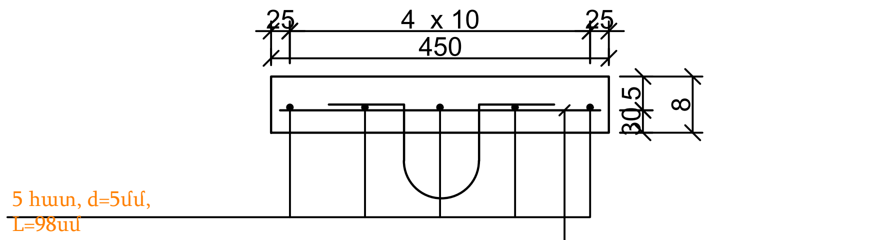

1 - 1

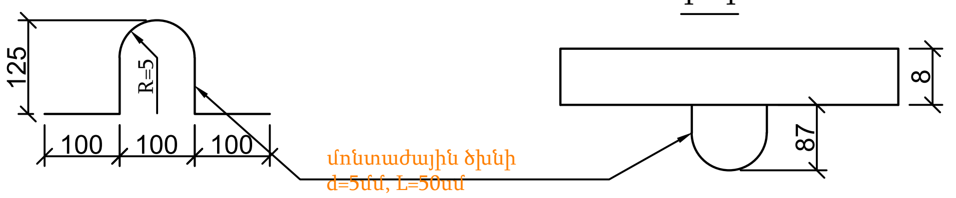

Ծանոթություն
1. Երկաթբետոնե վաքը և սալը նախատեսված են գործարանային արտադրության B22.5 բետոնից, սառնակայունությունը F200: Խճի ֆրակցիան ≤20մմ
2. Կոնստրուկցիայի ամրանավորումը նախատեսվում է պողպատե d=5մմ ամրանով:
3. Ավազակոպճային շերտի և գրունտի հետ վաքի շփման մակերեսները ջրամեկուսացնել:
4. Չափսերը սմ-ով:
5. Ջրամեկուսացում - 1.37 x L մ բետ., 1.45 x L մ ա/բ:
6. Խողովակի հետ միացման միաձույլ բետոն B-20, մեկ խողովակի - 0.02մ³ (2 միացում):
7. L=300սմ վաքի համար նախատեսված է երեք հատ ծածկասալ (3x100սմ):
8. Խողովակը տեղադրվում է վաքի մեջ 2x20 սմ:

<<ԳԵՈՔԱՐՏ>> ՍՊԸ	50 x 60 վաք	Թերթ 9

ԲԱԶՐԻՔԻ ՍԵԿՑԻԱ Ս - 1
ՃԱԿԱՏԱՅԻՆ ՏԵՍՔ

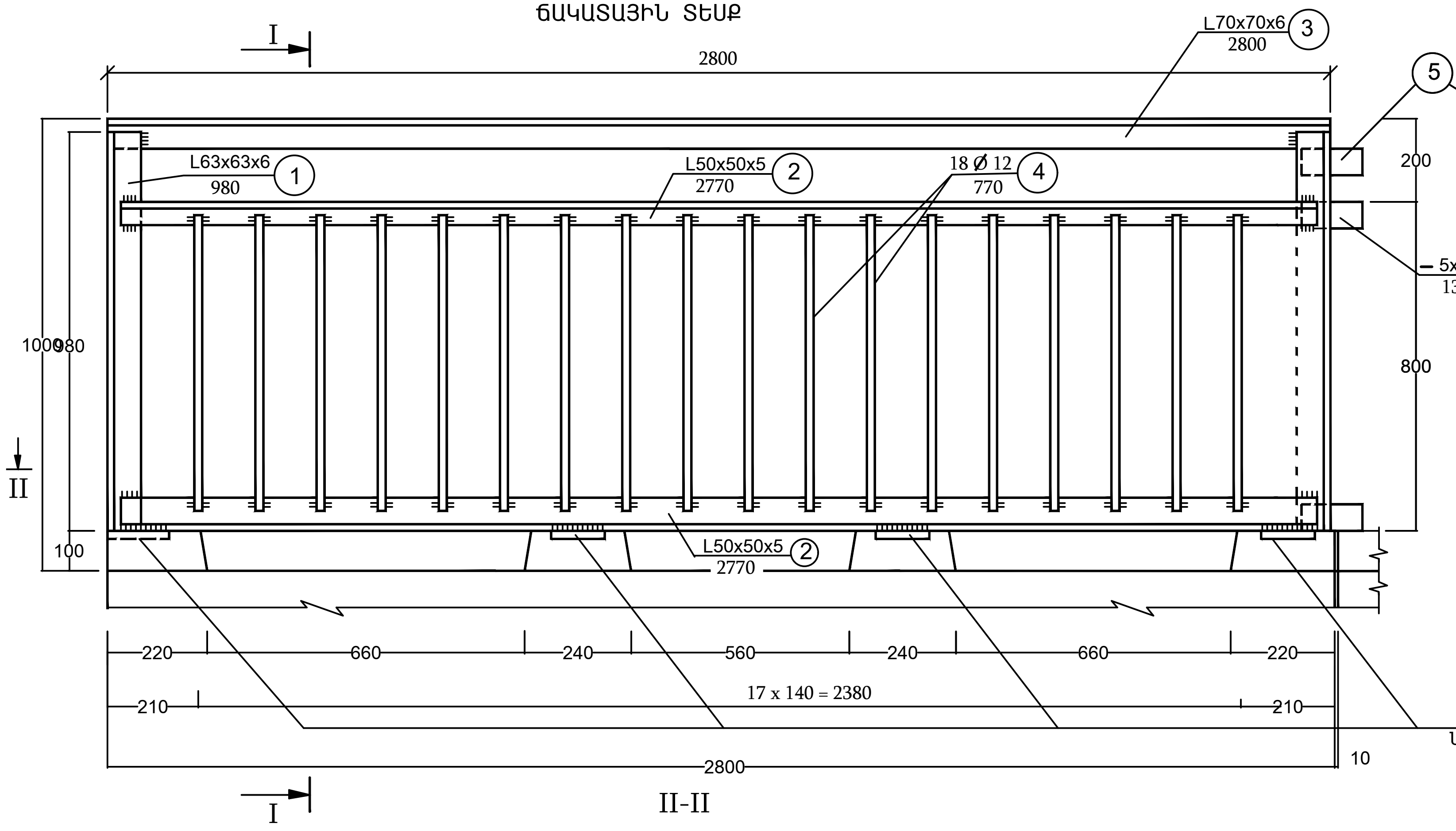

I – I

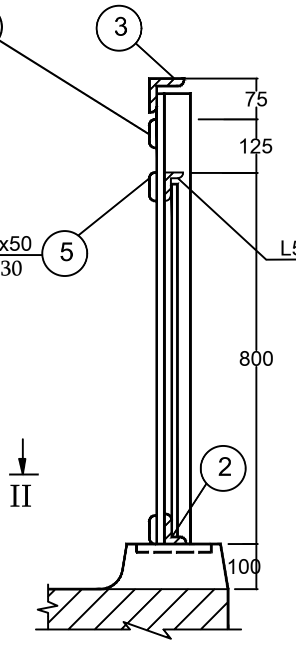

ՍԵԿՑԻԱՆԵՐԻ ՄԻԱՑՄԱՆ ԿՈՆՍՏՐՈՒԿՑԻԱՆ
ՏԵՍՔԸ ՄԱՅԹԻ ԿՈՂՄԻՑ

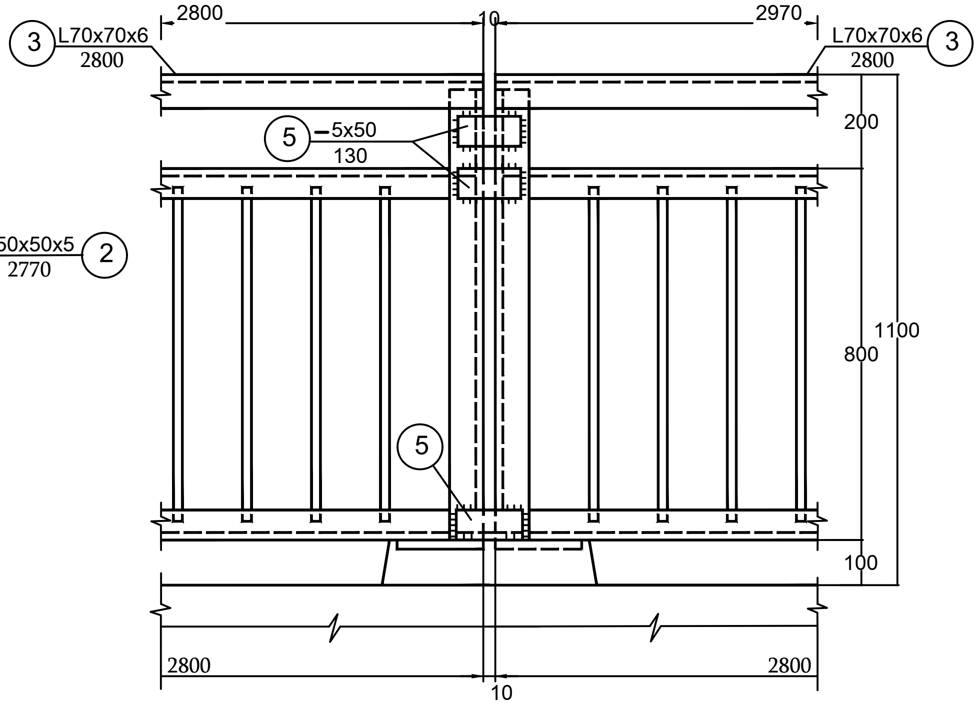

II-II

(ՆՄ և մայթը ցույց տրված չեն)

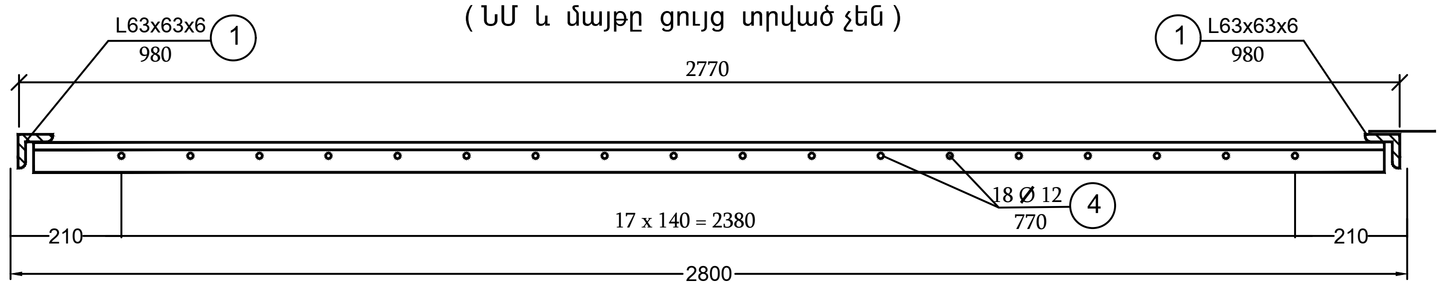

ԲԱԶՐԻՔՆԵՐԻ ՄԵՏԱՂԻ ԾԱԽՍԸ

Դիրք NN	ՏԱՐԵՐԻ ԱՆՎԱՆՈՒՄԸ	ՀԱՏՈՒՅԹԸ, մմ	ԵՐԿԱՐ. սմ	ՔԱՇԸ, 1գ.մ-ի կգ	ՍԵԿՑԻԱՅՈՒՄ ՔԱՆԱԿԸ հատ	ԸՆԴՀԱՆ. ԵՐԿԱՐ-Ը m / մ	ԸՆԴՀԱՆ. ՔԱՇԸ, kg / կգ
1	Կանգնակների անկյունակներ	∟ 63x63x6	98	5.72	2	1.96	11.30
2	Լրացման անկյունակներ	∟ 50x50x5	277	3.77	2	5.54	20.89
3	Բռնաձողի անկյունակ	∟ 70x70x6	280	6.39	1	2.80	17.89
4	Լրացման կանգնակներ	Ø 12	77	0.888	18	13.86	12.31
5	Շերտաձողեր	-5x50	13	1.98	3	0.39	0.80
	Ընդամենը				--	--	63.19

Ծանոթություն

1. Բազրիքը պատրաստվում է Ст. 3сп5 մակնիշի պողպատից՝ ըստ ԳՈՍՏ 380 - 71 - ի:
2. Բազրիքը երկկողմանի եռակցվում է սալի տումբաներում տեղադրված ներդիր մասերին:
   Եռակցման կարերի բարձրությունը՝ δ = 5մմ:
   Տումբաները նախատեսված են B25, F200 դասի միաձույլ բետոնից:
3. Բազրիքի ներկումը կատարվում է 2 շերտ յուղային ներկով՝ նախնական ներկաստառումով:
4. 5. Չափերը տրված են «մմ» - ով:

Բազրիքների ամրացման կոնստրուկցիա

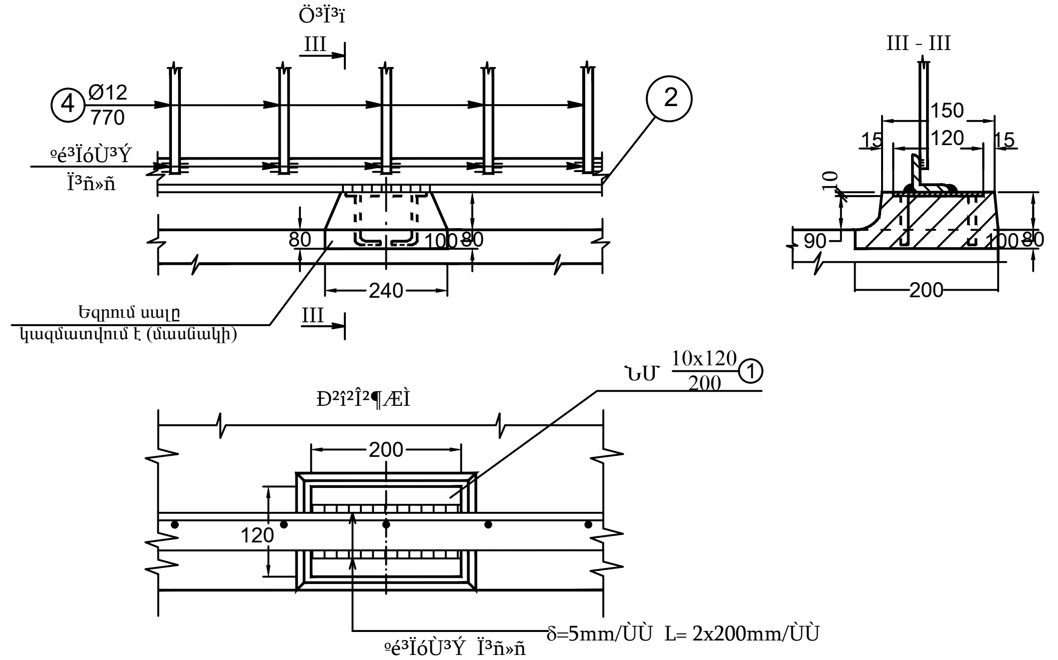

Ներդիր մաս

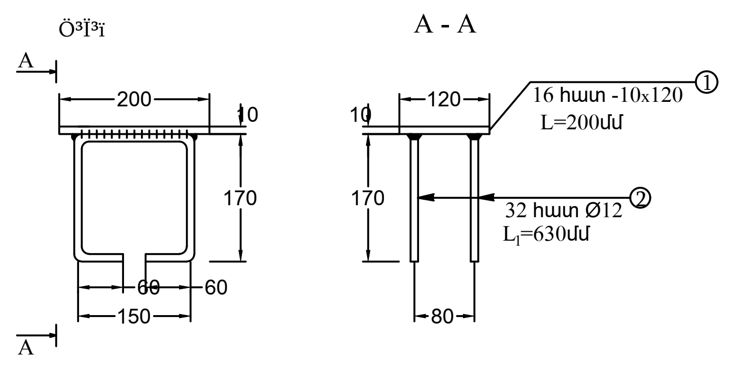

Ներդիրների պողպատի աղյուսակ

Դիրքերի	Տրամագիծը Չափերը մմ	Երկար. մմ	Քանակը հատ	Ընդհ. երկ. մ	Քաշը 1գծ.մ կգ	Ընդհ. քաշը կգ
1	-10x120	200	16	3.20	9.42	30.14
2	∅12	630	32	20.16	0.888	17.90
					Ընդամենը	48.05

Թերթ 10

<<ԳԵՈՔԱՐՏ>>
ՍՊԸ

Բազրիքների կոնստրուկցիա

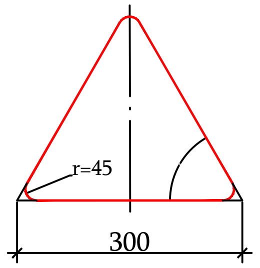

î»ë³Ï II
1.1, 1.2, 1.5-1.7, 1.8,
1.9-1.14, 1.15, 1.16, 1.17,
1.18-1.21, 1.22-1.24,
1.25, 1.26-1.33,
2.3.1 - 2.3.7, 2.4:

L=3 Ù, d=51 ÙÙ,
S=2.5 ÙÙ

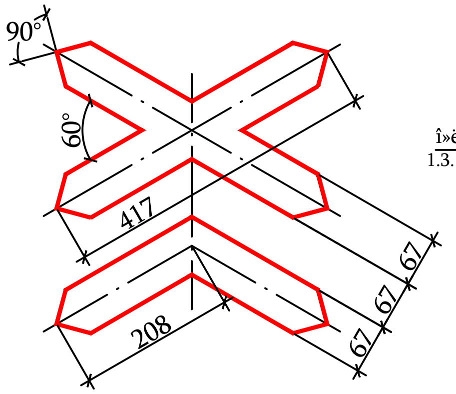

î»ë³Ï II
1.3.1, 1.3.2

L=3.5 Ù, d=57 ÙÙ,
S=2.5 ÙÙ

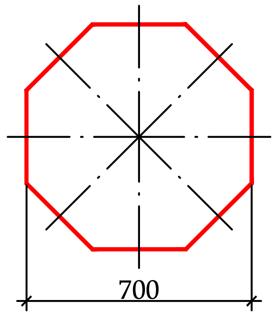

î»ë³Ï II
2.5

L=3 Ù, d=57 ÙÙ,
S=2.5 ÙÙ

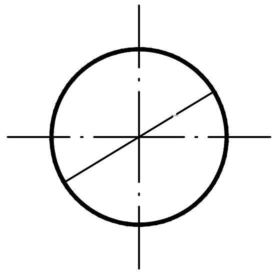

î»ë³Ï II
2.6, 3.1-3.9, 3.10, 3.11-3.16,
3-17.1-3.17.3, 3.18.1-3.19,
3.20, 3.21-3.23, 3.24,
3.25-3.33, 4.1.1-4.3, 4.4,
4.5, 4.6, 4.7:

L=3 Ù, d=51 ÙÙ,
S=2.5 ÙÙ

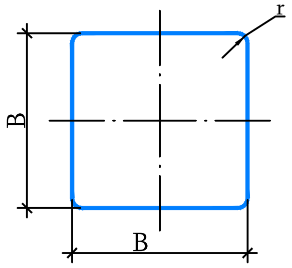

î»ë³Ï II
2.1, 2.2, 2.7, 5.5, 5.6,
5.8 -5.14, 5.15.2 - 5.15.6,
5.19.1, 5.19.2, 5.20,
6.2, 6.3.1, 6.3.2, 6.4,
6.5-6.7, 6.8.1-6.8.3,
8.1.2, 8.13: } B=700, r=45

L=3 Ù, d=51 ÙÙ,
S=2.5 ÙÙ

6.14.1: B=350, r=45

L=3 Ù, d=51 ÙÙ,
S=2.5 ÙÙ

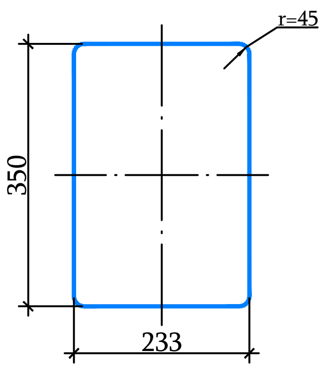

î»ë³Ï II
7.1-7.18:

L=3 Ù, d=57 ÙÙ,
S=2.5 ÙÙ

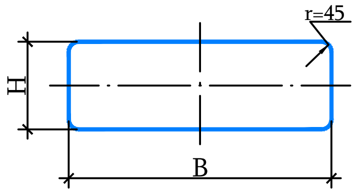

î»ë³Ï II
1.4.1-1.4.6,
6.14.1, 6.14.2
8.1.1, 8.1.3, 8.1.4,
8.2.1, 8.2.2-8.11, 8.12,
8.14-8.21.3, : } B=700, H=350

L=2.5 Ù, d=51 ÙÙ,
S=2.5 ÙÙ

5.7.1, 5.7.2,
5.23.2, 5.24.2,
6.14.2, 6.16,
6.18.1 - 6.18.3: } B=1050, H=350

L=3 Ù, d=51 ÙÙ,
S=2.5 ÙÙ

5.15.1, 5.15.3, 5.15.7, 5.15.8: B=1400, H=700

L=3 Ù, d=57 ÙÙ,
S=2.5 ÙÙ

6.13: B=300, H=200

L=2.5 Ù, d=51 ÙÙ,
S=2.5 ÙÙ

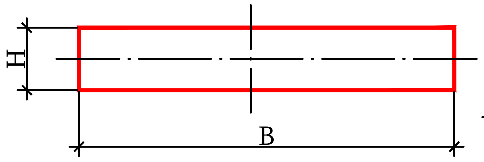

î»ë³Ï II
1.34.1 - 1.34.2: B=615, B=1160, B=2250, H=500

1.34.3 B=1160, B=2250, H=500

L=2 Ù, d=51 ÙÙ,
S=2.5 ÙÙ

Ճանապարհային նշաններ

5.24.1; 5.26

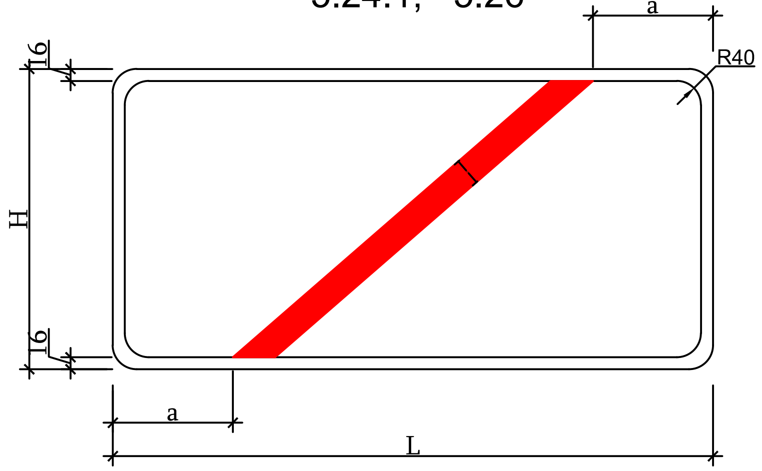

5.23.1; 5.25

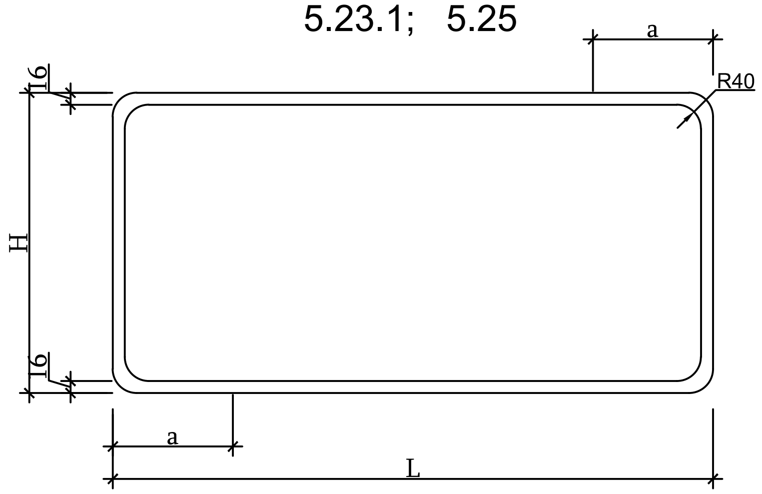

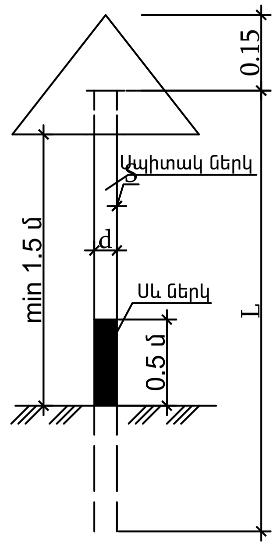

5.23.1, 5.25, 5.24.1, 5.26 նշանների չափերի աղյուսակ

H մմ	L մմ	a մմ
500	800-1000	200
	1100-1300	250
	1400-1700	300
	1700 և ավել	350

Ծանոթություն

1. Ճանապարհային նշաններ՝ 5.23.1, 5.24.1 ֆոնը - սպիտակ:
2. Ճանապարհային նշաններ՝ 5.25, 5.26 ֆոնը - կապույտ:

<<ԳԵՈՔԱՐՏ>>
ՍՊԸ

Ճանապարհային նշաններ

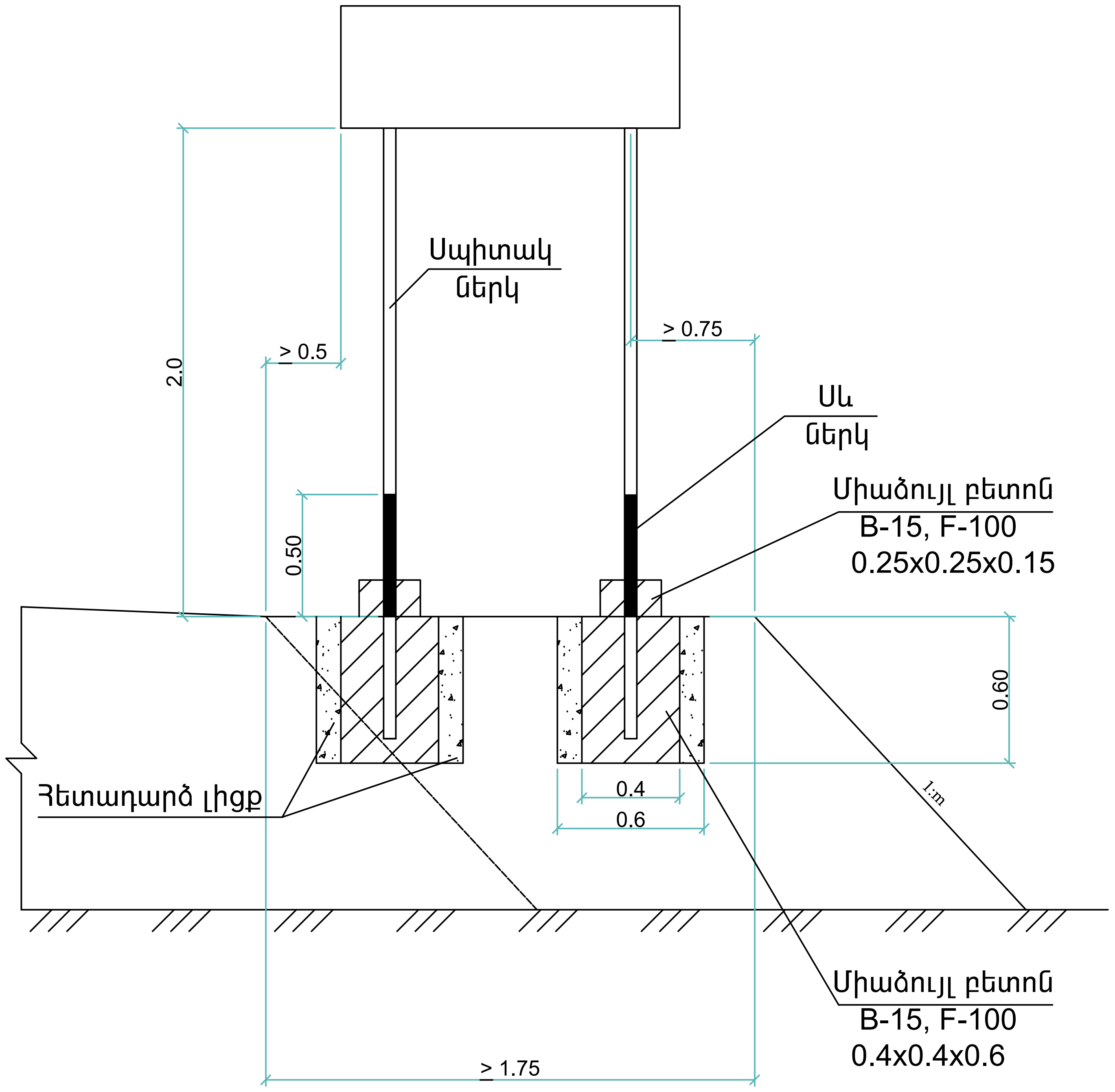

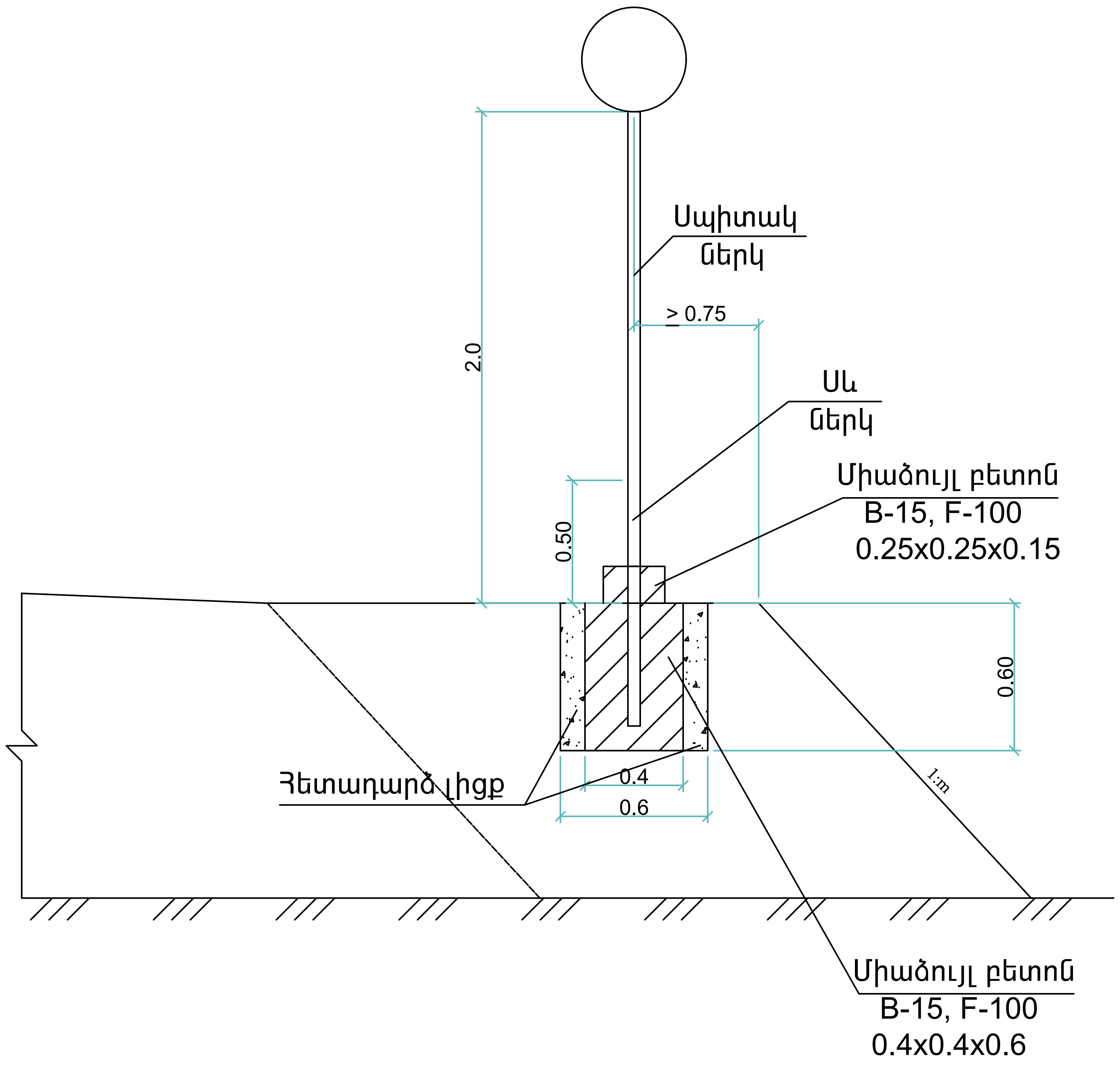

Ծանոթագրություն:

Գծագրում բոլոր չափերը տրված են «մ»-ով

<<ԳԵՈՔԱՐՏ>>
ՍՊԸ

Ճանապարհային նշաններ

Թերթ 12